Bei der Projektierung und Herstellung unserer Produkte folgen wir drei Zielen: Unsere Produkte müssen allen Qualitätsanforderungen entsprechen, funktionell sein und ästhetisch aussehen.

Wir gratulieren Ihnen für den guten Einkauf und wünschen viel Zufriedenheit bei der Nutzung des neuen Gerätes.

Sicherheitshinweise

1. Der Heizkörper darf nicht direkt unter der Steckdose montiert werden.
2. Der Elektroheizkörper sollte mit genau abgemessener Flüssigkeit befüllt werden. Bei Verlust oder Fehlen des sich im Heizkörper befindenden Heizmediums, setzen Sie sich mit Ihrem Händler in Verbindung.
3. Dieses Gerät ist nicht mit einem Raumtemperaturregler ausgestattet*. Demzufolge wird der Betrieb in kleinen Räumen untersagt, in denen sich Personen befinden die den Raum nicht selbstständig verlassen können.
   (Ausnahmefall: Ständige Aufsicht von Erwachsenen)
   *betrifft nicht alle Modelle. Für mehr Infos Fragen Sie Ihren Händler.
4. Der Elektroheizkörper ist kein Spielzeug. Kinder unter 3 Jahren sollten sich ohne Aufsicht nicht unmittelbar in der Nähe des Heizkörpers befinden. Kinder im Alter von 3 bis 8 Jahren dürfen den Heizkörper nur unter Aufsicht von Erwachsenen selbständig bedienen oder nach einer Schulung des sicheren Betriebs, sowie allen damit verbundenen Gefahren, jedoch nur wenn das Gerät zuvor fachgerecht installiert und angeschlossen wurde.
5. Achtung: Einige Heizkörperelemente können relativ heiß werden und zu Verbrennungen führen. Achten Sie darauf besonders bei der Anwesenheit von Kindern oder Behinderten.
6. Wenn das Gerät als Wäsche oder Handtuchtrockner eingesetzt wird, verwenden Sie nur Stoffe die zuvor ausschließlich in Wasser gereinigt wurden.
7. Aus Sicherheitsgründen sollte sich das unterste Rohr des Heizkörpers mindestens 600 mm oberhalb des Bodens befinden.
8. Das Gerät sollte nur durch einen qualifizierten Fachmann installiert werden in Übereinstimmung mit allen Sicherheitsnormen und Vorschriften.
9. Alle Anlagen, an denen das Gerät angeschlossen wird, sollten den einschlägigen Normen und Vorschriften Ihres Landes entsprechen.
10. Zum Heizstabbetrieb dürfen keine Verlängerungskabel oder Adapter angeschlossen werden.
11. Stellen Sie sicher, dass der Stromkreis in der elektrischen Anlage, an dem der Heizkörper angeschlossen ist, den richtigen Überstromschutzschalter und die richtige Fehlerstromschutzeinrichtung (RCD) mit einer Empfindlichkeit von 30 mA besitzt. Obligatorisch ist ebenso ein Schalter, der die Trennung des Gerätes auf allen Polen mit Kontakten um je 3 mm ermöglicht.
12. Die Geräteversion mit Kabel ohne Stecker kann im Badezimmer in der durch die angemessenen Vorschriften definierte Zone 1 installiert werden, jedoch unter einhalten der gesonderten Vorschriften über elektrische Anlagen im Nassbereich. Alle anderen Geräteversionen können in Zone 2 oder außerhalb installiert werden.
13. Verwenden Sie das Gerät zweckgemäß und in Übereinstimmung mit der Betriebsanleitung.
14. Versichern Sie sich ob der Heizkörper gemäß Betriebsanleitung richtig an der Wand montiert wurde.
15. Bitte leiten Sie dieses Informationsmaterial an den Benutzer weiter.

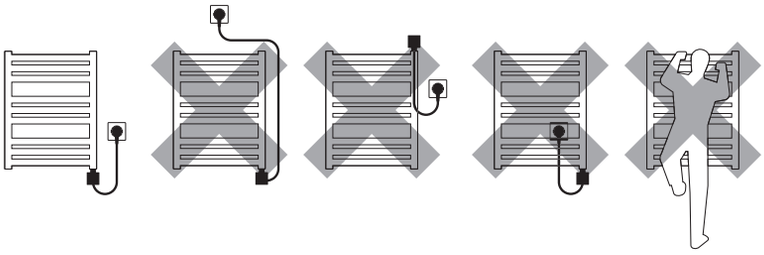

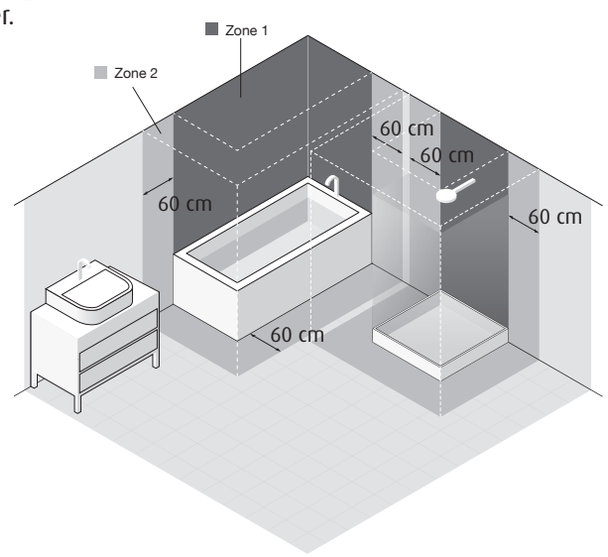

SEBASTIAN e.K.
Industriepark 1
94474 Vilshofen/Albersdorf

Telefon 08541 9682-0
Fax 08541 9682-29

www.sebastianek.de
info@sebastianek.de

Sicherheitshinweise - Montage

1. Der Heizstab muss von einem Installateur mit entsprechenden Berechtigungen montiert werden.
2. Schließen Sie das Gerät nur an eine ordnungsgemäß ausgeführte elektrische Installation an (Beachten Sie die Kennzeichnung auf dem Heizstab).
3. Es ist zugelassen im Freien den kalten Heizstab kurz anzumachen, aber nicht länger als 3 Sekunden.
4. Es ist absolut verboten den Heizstab in einem leeren Heizkörper anzumachen!
5. Stellen Sie sicher, dass das Anschlusskabel keine heißen Elemente des Heizkörpers oder des Heizstabes berührt.
6. Bei der Montage oder Demontage darf sich das Gerät nicht unter Spannung befinden.
7. Greifen Sie auf keinen Fall in das Innere des Gerätes.
8. Bei dem Parameter 75/65/20° C darf die Leistung des Heizstabes nicht größer als die des Heizkörpers sein.
9. Der Druck im Heizkörper darf 10 atm nicht überschreiten. Sorgen Sie unbedingt dafür, dass im Elektroheizkörper eine Luftschicht entsteht und im Heizkörper, der an die Zentralheizung angeschlossen ist, ein Ventil offen bleibt, um einen Druckanstieg aufgrund der thermischen Ausdehnung der Flüssigkeit zu verhindern.
10. Das Gerät ist für den Hausgebrauch vorgesehen.
11. Installieren Sie das Gerät gemäß den gesetzlichen Sicherheitsanforderungen von elektrischen Anlagen mit Beachtung der Lage und dem Abstand zu Feuchtstellen.

Sicherheitshinweise - Benutzung

1. Das Heizelement muss sich während der Verwendung vollständig in der Flüssigkeit des Heizkörpers befinden.
2. Überprüfen Sie regelmäßig, ob das Gerät nicht beschädigt ist und ob die Benutzung sicher ist.
3. Wenn das Kabel beschädigt ist, darf das Gerät nicht benutzt werden. Trennen Sie das Gerät von der Stromversorgung und wenden Sie sich an den Hersteller oder Ihren Handwerker.
4. Vermeiden Sie den direkten Wasserkontakt mit dem Gehäuse des Heizstabes.
5. Setzen Sie den Heizstab nicht bei einer Zentralheizung ein, bei der die Wassertemperatur 82° C überschreiten kann.
6. Der Heizkörper oder der Heizstab können sehr heiß werden. Seien Sie beim Kontakt mit dem Heizkörper vorsichtig.
7. Das Gehäuse darf nicht geöffnet werden.
8. Während der Inbetriebnahme des Heizstabes im Heizkörper, der an die Zentralheizung angeschlossenen ist, versichern Sie sich, dass ein Ventil des Heizkörpers offen bleibt.
9. Das Gerät kann von Kindern ab 8 Jahren oder Personen mit eingeschränkter geistiger oder körperlicher Leistungsfähigkeit nur unter Aufsicht oder nach Schulung in den Grundsätzen der sicheren Handhabung und Gefahren, benutzt werden.
10. Das Gerät ist kein Spielzeug.
11. Bei der Reinigung muss das Gerät vom Stromnetz getrennt sein.
12. Die Reinigung durch Kinder unter 8 Jahren ist nur unter kompetenter Aufsicht zulässig.

Technische Daten

Versorgungsspannung:	230 V
Schutzklasse:	1
Schutzart:	IPX5
Stromanschluss:	Y
Anschluss:	G 1/2"

Bis Bauhöhe /mm	**Länge Heizstab** /mm	**Watt**
730	300	300
1690	365	600
ab 1690	565	1000

SEBASTIAN e.K.
Industriepark 1
94474 Vilshofen/Albersdorf

Telefon 08541 9682-0
Fax 08541 9682-29

www.sebastianek.de
info@sebastianek.de

Einsatzbereich

Der Heizstab ist ein elektrisches Heizgerät, das ausschließlich für den Einbau in Wasserheizkörpern bestimmt ist (separat oder an die Zentralheizung angeschlossen) und als Raumheizung oder Wäschetrockner. Die Nennleistung des Heizstabes sollte der Heizkörperleistung angepasst werden (bei Kenndaten 75/65/20° C).

Montage und Demontage

Die detaillierten Informationen zu den verschiedenen Möglichkeiten der Montage oder Demontage des Heizstabes im Heizkörper sind beim Hersteller oder Heizungsmonteur verfügbar. Nachfolgend werden die grundlegenden Anforderungen und Prinzipien aufgeführt, die beachtet werden müssen, um langfristig zuverlässige Arbeit des Gerätes zu gewährleisten.

Montageanleitung

1. Beachten Sie die Punkte unter: Sicherheitshinweise — Montage.
2. Zur Befestigung des Heizstabes benötigen Sie einen flachen Maulschlüssel Größe 22.
3. Der Heizstab muss an der Unterseite des Heizkörpers angebracht werden, senkrecht zu den Querrohren unter Beibehaltung eines entsprechenden Freiraums für die richtige Zirkulation des Heizmediums.
4. Verwenden Sie als Heizmedium nur spezielle Produkte die den Anforderungen des Heizstabes- und Heizkörperherstellers entsprechen.
5. Nehmen Sie den Heizstab erst in Betrieb, wenn sich das Heizelement vollständig im Wasser oder in einer anderen Flüssigkeit befindet.
6. Schützen Sie den Heizkörper vor übermäßigem Druck durch Luftkissen in dem Elektroheizkörper oder durch ein geöffnetes Heizkörperventil bei einer Zentralheizung.
7. Die maximale Temperatur der Flüssigkeit, mit der Sie den Heizkörper befüllen, darf 65° C nicht überschreiten.
8. Beim Anschluss des Gerätes an eine Festinstallation, befolgen Sie die folgenden Hinweise:
   a. Braunes Kabel — Anschluss an den Phasenleiter (L).
   b. Blaues Kabel — Anschluss an den Neutralleiter (N).
   c. Gelb-Grünes Kabel — Anschluss an den Schutzleiter (PE).
9. Vor dem Befüllen des Heizkörpers stellen Sie sicher, dass die Dichtigkeit zwischen Heizstab und Heizörper gewährleistet ist.

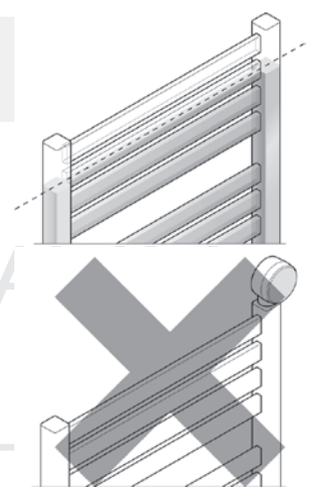

Demontageanleitung

1. Vor der Demontage des Heizstabes trennen Sie das Gerät von der Stromversorgung und stellen Sie sicher, dass der Heizkörper nicht heiß ist.
2. Achten Sie bitte darauf, dass der Heizkörper samt Heizstab und Flüssigkeit sehr schwer sein kann.
3. Vor der Demontage des Heizstabes stellen Sie sicher, dass sich im Heizkörper und in der Installation kein Wasser befindet, um jegliche Schäden zu vermeiden (wenn nötig, drehen Sie die entsprechenden Ventile zu, entleeren Sie den Heizkörper, usw.)

Bedienung

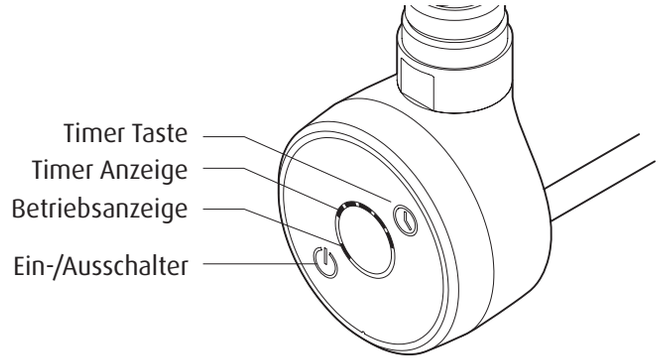

Funktionen
Der Heizstab EL11 besitzt 1 Heizkörpertemperatureinstellung mit 48° C und erweitere Funktionsmöglichkeiten, sowie eine auto-matische Ausschalt-Funktion im Bereich von 1 bis 5 Stunden. Dies ermöglicht einen praktischen und einfachen Betrieb der Trockenfunktion.

Es besteht die Möglichkeit einer Temperatureinstellung im Bereich: 43, 48, 52, 55, 60° C. Die Temperatur wird nach der Einstellung gespeichert und ist zugleich als Temperaturstufe des Trockenbetriebs zu verstehen. Der eingebaute Temperatursensor schützt den Heizkörper vor dem Einfrieren bei einer Temperatursenkung von 5 - 7° C. Die blinkende LED-Diode signalisiert die aktive Frostschutzfunktion.

Betrieb
Der Heizstab wird mit der Taste eingeschaltet, was durch das Leuchten der LED-Diode angezeigt wird. Der Regler ist verantwortlich für das Einhalten der eingestellten Heiztemperatur.

Achtung: Das Heizstab-Steuerungssystem aktiviert das Gerät nur, wenn die Heizkörpertemperatur niedriger ist als die eingestellte Temperatur (Standard beträgt 48° C). Nach Erreichen der beliebigen Temperatur, wird der Heizstab zeitweise aktiviert, um die eingestellte Temperatur einzuhalten, was dazu beiträgt, dass der Energieverbrauch wesentlich niedriger ist. Im rechten, oberen Bereich des Steuerungspaneels befindet sich die Timer-Taste, mit der die Zeit eingestellt werden kann, nach der das Heizen automatisch beendet wird.

Weiteres Drücken der Taste aktiviert die LED-Dioden auf der Heizzeitanzeige und ermöglicht so einen Wert von 1 bis 5 Stunden einzustellen. Nach Ablauf dieser Zeit wird der Heizstab automatisch ausgeschaltet.

Wichtige Tipps
- Das längere Gedrückthalten der Timer-Taste stellt die Zeit für 5 Stunden ein oder schaltet den Timer aus.
- Die Timer-Taste ist auch bei ausgeschaltetem Heizstab aktiv. Nach dem Drücken wird der Heizstab eingeschaltet und stellt den Timer automatisch auf 1 Stunde.
- Um den Timer auszuschalten, drücken Sie mehrmals die Taste oder schalten Sie den Heizstab einfach aus und wieder ein.
- Die LED-Dioden der Timer-Anzeige erlöschen der Reihe nach mit dem Zeitablauf, bis das Gerät ausgeschaltet wird.

Der Heizstab als auch die physikalischen Eigenschaften verschiedener Heizmedien können zur ungleichmäßigen Temperaturverteilung im Heizkörper führen, so dass die unteren Heizkörperrohre kalt bleiben. Dieser Zustand ist völlig normal und ist nicht als Resultat eines fehlerhaften Heizstabbetriebs zu verstehen.

SEBASTIAN e.K.
Industriepark 1
94474 Vilshofen/Albersdorf

Telefon 08541 9682-0
Fax 08541 9682-29

www.sebastianek.de
info@sebastianek.de

Heiztemperaturänderung – Servicefunktion
Der Heizstab ist serienmäßig so vorprogrammiert, dass die Temperatureinstellung nach dem Einschalten des Gerätes immer 48° C beträgt. Dieser Wert kann jedoch gemäß unteren Anweisungen geändert werden.
Befolgen Sie dazu folgende Schritte:

1. Das Gerät von der Stromversorgung abtrennen (Stecker aus der Steckdose ziehen)
2. Die Taste gedrückt halten und den Heizstab wieder an die Stromversorgung anschließen (Taste bleibt die ganze Zeit gedrückt!)
3. Taste loslassen
4. Auf der Heizstab-Anzeige beginnt eine der 5 Dioden zu pulsieren. Wählen Sie mit der Taste den beliebigen Temperaturwert des Heizstabes (siehe Skizze).

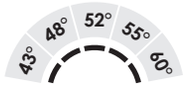

5. Warten Sie 10 Sekunden ab oder drücken die Timer-Taste um den gewählten Wert zu speichern.

Pflege

1. Vor der Durchführung von Wartungsarbeiten trennen Sie immer das Gerät vom Stromnetz ab.
2. Überprüfen Sie regelmäßig den Flüssigkeitsstand im Heizkörper und achten Sie darauf, dass das Heizelement vollständig eingetaucht ist.
3. Reinigen Sie das Produkt nur mit einem trockenen oder feuchten Tuch mit geringer Menge an Spülmittel, die aber keine Lösemittel und Schleifmittel beinhalten dürfen.

Signalisierung von Störungen

Der Heizstab EL11 besitzt eine aktive Überwachungsfunktion und signalisiert verschiedene Alarmzustände. Der Fehlerstatus wird auf der Diodenanzeige des Timers signalisiert, wobei zwei Dioden auf Dauer leuchten und die mittlere blinkt (schnelles Blinken und längere Pause). Die Anzahl des Blinkens beschreibt folgenden Fehlercode:

a. **2 mal blinken**: „Trockenbetrieb im Heizkörper" — Signalisierung von Heizmedium-Mangel im Inneren des Heizkörpers. Prüfen Sie, ob der Heizkörper richtig befüllt ist.
b. **3 mal blinken**: „Überhitzung" — zu hohe Temperatur des Heizmediums im Heizkörper.
   - Wenn der Heizstab heizt, obwohl er ausgeschaltet ist, wurde höchstwahrscheinlich die Elektronik beschädigt. Reparatur des Gerätes ist erforderlich.
   - Wenn der Heizstab in einem Heizkörper montiert ist, der in der Zentralheizung mit Warmwasser betrieben wird, ist der Alarmzustand nicht als Fehler des Heizstabes zu verstehen, sondern deutet auf eine hohe Temperatur hin. Versichern Sie sich, ob die Wassertemperatur in der Anlage den Wert von 82° C nicht überschreitet, ansonsten kann es zum Schaden der thermischen Sicherung des Heizstabes führen.
c. **4 mal blinken**: „Temperatursensor beschädigt" — Mögliche Störung des Elektrosystems. Das Gerät muss repariert werden.
d. **5 mal blinken**: „Warnung vor offenem Wasserumlauf in der Zentralheizung" — es besteht das Risiko, dass der Wasserkreislauf des an die Zentralheizung angeschlossenen Heizkörpers, durch Wärmeverlust beeinträchtigt ist.

Achtung: Während des Zudrehens der Zentralheizungs-Ventile, sollte immer eines der Ventile offen gelassen werden, so dass eine plötzliche Druckerhöhung im Heizkörper verhindert werden kann.
Die Fehlermeldung kann durch das Aus — und erneute Einschalten des Heizstabes gelöscht werden. Im Fall einer Störung, schalten Sie den Heizstab aus und warten ab bis der Heizkörper abgekühlt ist. Vor dem Neustart sollte die Störungsursache geklärt und beseitigt werden. Wenn danach immer noch eine Fehlermeldung signalisiert wird, setzen Sie sich mit Ihrem Verkäufer in Verbindung.

Fehlerbehebung

Fehler	Möglicher Grund des Fehlers	Behebung
Heizstab meldet Fehlerstatus (Dioden leuchten auf Dauer, mittlere blinkt).	Siehe Beschreibung Fehlerstatus.	Befolgen Sie die Schritte aus dem Kapitel „Signalisierung von Störungen“.
Heizkörper ist kalt. Dioden leuchten korrekt.	Einsatz der thermischen Sicherung. Elektronik wurde beschädigt.	Reparatur des Gerätes erforderlich.
Heizstab außer Betrieb, lässt sich nicht einschalten, leuchtet nicht.	Fehlerhafe Energiezuführung. Elektronik wurde beschädigt.	Prüfen Sie, ob der Heizstab richtig angeschlossen ist. Falls ja, ist eine Reparatur des Gerätes erforderlich.
Heizstab heizt unkontrolliert, kann nicht ausgeschaltet werden.	Elektronik wurde beschädigt.	Reparatur des Gerätes erforderlich.
Einschalten des Heizstabes löst FI-Schalter aus.	Mechanischer Schaden des Heizstabes durch Überdruck im Heizkörper (Luftkissen fehlt).	Reparatur des Gerätes erforderlich.
	Elektrische Isolierung des Heizelementes geschwächt oder andere Schäden.	Setzen Sie sich mit dem Elektriker oder Verkäufer in Verbindung um die Problemquelle zu identifizieren.

Garantiebedingungen

1. Die Garantie gilt für elektrische Heizstäbe. Das Modell und die wichtigsten Eigenschaften wurden auf der Verpackung beschrieben.
2. Mit der Produktabnahme bestätigt der Kunde die Vollwertigkeit des Produktes. Bei der Feststellung von jeglichen Mängeln, sollte der Verkäufer sofort davon in Kenntnis gesetzt werden, in anderem Falle wird angenommen, dem Kunden wurde ein mangelfreies Produkt verkauft. Dies betrifft vor allem die Oberfläche der Steuerung.
3. Die Garantie beträgt 24 Monate vom Kaufdatum, jedoch nicht länger als 36 Monate vom Produktionsdatum.
4. Voraussetzung der Inanspruchnahme der Garantieleistung ist der Kaufbeleg. Wird dieser nicht vorgelegt, verfügt der Hersteller über das Recht, den Garantieanspruch abzuweisen.
5. Die Garantie gilt nicht für Schäden, die aus folgenden Gründen entstanden sind:
   - falsche Montage, Bedienung oder Demontage (nicht mit der Betriebsanweisung übereinstimmend)
   - falscher Einsatzbereich des Heizelementes (nicht mit dessen Bestimmung übereinstimmend)
   - nach Eingriff in das Gerät von dazu unbefugten Personen
   - aus Schuld des Kunden nach dem Kauf.
6. Die Heizanlage sollte mit Absperr-Ventilen ausgestattet werden, die eine Demontage des Heizkörpers bzw. Heizstab ohne Entleerung der gesamten Anlage ermöglichen. Probleme oder Kosten, die durch das Fehlen solcher Ventile in der Anlage verursacht worden sind, werden nicht vom Hersteller getragen.
7. Die Bedienungsanleitung gilt als integraler Teil der Garantiekarte und sollte vor Inbetriebnahme des Produktes gründlich gelesen werden.

Entsorgung

Der nicht mehr benötigte Heizstab darf nicht über den Hausmüll entsorgt werden, sondern ist an einer Sammel-Recyclingstelle für Elektro-/Elektronikgeräte abzugeben. Darüber informiert das Symbol auf dem Produkt, auf der Verpackung und in der Betriebsanleitung. Informationen über Sammelstellen für die Entsorgung der Altgeräte erteilt Ihnen Ihr Verkäufer oder der Hersteller. Wir danken Ihnen für Ihren Beitrag zum Umweltschutz.

SEBASTIAN e.K.
Industriepark 1
94474 Vilshofen/Albersdorf

Telefon 08541 9682-0
Fax 08541 9682-29

www.sebastianek.de
info@sebastianek.de