Dillon

Akzente setzen.

Dillon stellt eine neue Generation von Duschkabinen dar. Einfach, hochwertig, und preisgünstig - diese Faktoren sind Gründe dafür, dass sie ein neuer Star unserer Duschkabinen-Familie wird.

Die robusten Doppelrollen, die sich zum Reinigen ganz einfach aushängen lassen, sorgen für reibungsloses Gleiten. Der massive Handgriff akzentuiert das dezente Design. Dank der Clear-Shield-Beschichtung verhält sich die Fläche stark wasserabweisend, widerstandsfähig gegen Abrieb und UV-resistent.

Clear-Shield-Beschichtung im Preis enthalten

SEBASTIAN

Profilfarbe

43 aluminium glanz

Glasart

T Glas transparent

Aus drucktechnischen Gründen sind Farbabweichungen möglich.

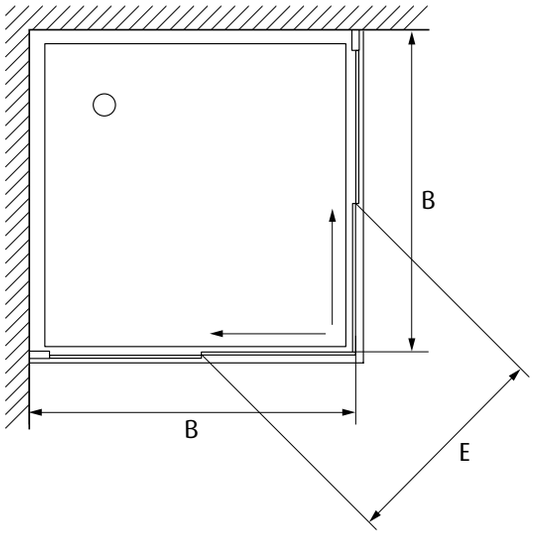

Dillon

Eck-Duschkabine mit Schiebetüren

- Einscheibensicherheitsglas 4/5 mm
- Clear-Shield-Beschichtung
- kugelgelagerte Kunststoffrollen
- Profil, aluminium
- Griffe, edelstahl/chrom

2 JAHRE GEWÄHR-LEISTUNG | MONTAGE AUF DUSCHWANNE | BODENMONTAGE OPTIONAL | CLEAR SHIELD

Duschkabine

Höhe	Größe Verstellbereich	Einstiegsbreite	Artikel-Nr.
H/mm	B/mm	E/mm	zwei Elemente
1900	775 – 790 x 775 – 790	430	DIL-1900-800-800-T-43
1900	875 – 890 x 875 – 890	460	DIL-1900-900-900-T-43
1900	975 – 990 x 775 – 790	505	DIL-1900-1000-800-T-43
1900	1175 – 1190 x 775 – 790	525	DIL-1900-1200-800-T-43
1900	1175 – 1190 x 875 – 890	535	DIL-1900-1200-900-T-43

Mengenrabatt nicht sortenrein

ab 5 Stück	ab 10 Stück	ab 20 Stück
5 %	10 %	15 %

Technische Änderungen vorbehalten

SEBASTIAN e.K.
Industriepark 1
94474 Vilshofen/Albersdorf

Telefon 08541 9682-0
Fax 08541 9682-29

www.sebastianek.de
info@sebastianek.de