Karian

Bequem.

Karian verspricht bequemes Aussteigen, da sich die Tür nach innen und außen öffnen lässt.

Der massive Handgriff steht ebenso für hohe Qualität, wie die Clear-Shield-Beschichtung, die für diese Duschkabine verwendet wird. Eine einfache Reinigung verspricht Karian durch die stark wasserabweisende Oberfläche, die zudem noch widerstandsfähig gegen Abrieb ist.

Clear-Shield-Beschichtung im Preis enthalten

Ecklösung mit festem Seitenteil

SEBASTIAN

Profilfarbe

43 aluminium glanz

Glasart

T Glas transparent

Aus drucktechnischen Gründen sind Farbabweichungen möglich.

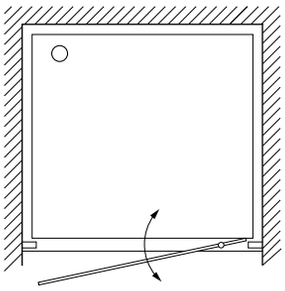

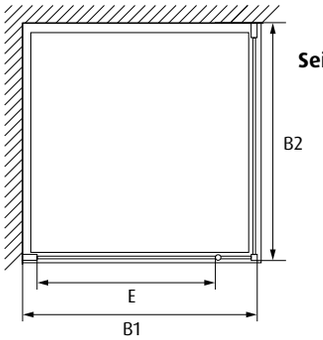

Nischentürelement

Karian

Nischen-Dusche mit Pendeltür

- Einscheibensicherheitsglas 4/5 mm
- Clear-Shield-Beschichtung
- Drehmechanismus, verchromt
- Profil, aluminium
- Griffe, edelstahl/chrom
- Elemente sind links und rechts montierbar/reversibel

2 JAHRE GEWÄHR-LEISTUNG | MONTAGE AUF DUSCHWANNE | BODENMONTAGE OPTIONAL | CLEAR SHIELD

Nischentürelement

Höhe H/mm	**Größe Verstellbereich** B1/mm	**Einstiegsbreite** E/mm	**Artikel-Nr.** ein Element
1900	675 – 705	460	KARI-1900-700-T-43
1900	775 – 805	560	KARI 1900-800-T-43
1900	875 – 905	660	KARI 1900-900-T-43
1900	975 – 1005	760	KARI 1900-1000-T-43

Seitenelement fest

Höhe H/mm	**Größe Verstellbereich** B2/mm	**Artikel-Nr.** ein Element
1900	679 – 705	FJO-1900-700
1900	729 – 765	FJO-1900-750
1900	779 – 805	FJO-1900-800
1900	879 – 905	FJO-1900-900
1900	979 – 1005	FJO-1900-1000

Technische Änderungen vorbehalten

SEBASTIAN e.K.
Industriepark 1
94474 Vilshofen/Albersdorf

Telefon 08541 9682-0
Fax 08541 9682-29

www.sebastianek.de
info@sebastianek.de