Pelle 1

Dezent.

Unauffällige Badmöbel die trotzdem optisch überzeugen. Das klassische Design dieser Serie passt sich jedem Raum perfekt an, ohne sich zu sehr in den Vordergrund zu drängen. Pelle ist damit die optimale Badausstattung für jeden, der seinen Rückzugsort gerne dezent gestaltet.

SEBASTIAN

01 weiß glänzend

09 chrom

11 weiß

Aus drucktechnischen Gründen sind Farbabweichungen möglich.

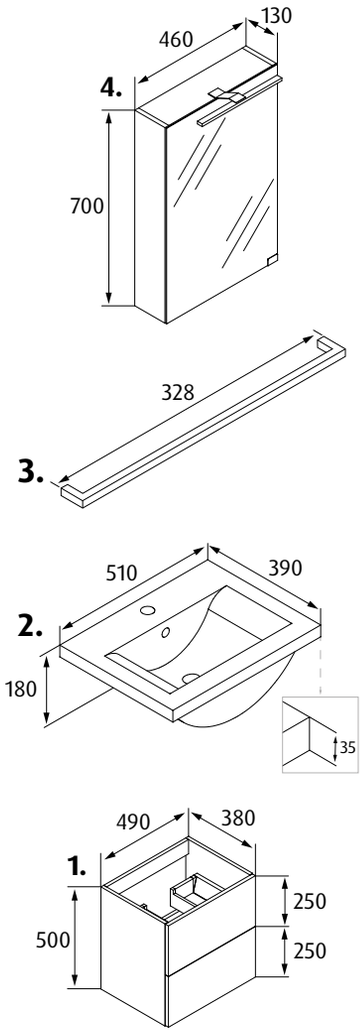

Pelle 1

1. Waschtischunterschrank

Front: MDF 16 mm, lackiert
Seitenelement: Spanplatte 16 mm, lackiert
2 Schubladen
Softclose System

2. Waschtisch

Material: Keramik
Überlauf

3. Griffe

Material: Aluminium
glänzend verchromt

4. Lichtspiegelschrank

Seitenelement: Spanplatte 16 mm, lackiert
LED
4000K
Schutzart: IP44
230 Volt / 50 Hz / 14 Watt
1 Steckdose, 1 Schalter
Glaseinlegeböden
Softclose System

Badmöbel

Artikel	**Größe** B x H x T mm	**Artikel-Nr.**
1. Waschtischunterschrank	490 x 500 x 380	AMIN-500-500-380-S-MS-01
2. Waschtisch	510 x 180 x 390	FEL-510-180-390-M-M-11
3. Griffe (x2)	328	AMI-328-09
4. Lichtspiegelschrank	460 x 700 x 130	GUN-460-700-130-1DST-01

Technische Änderungen vorbehalten.

SEBASTIAN e.K.
Industriepark 1
94474 Vilshofen/Albersdorf

Telefon 08541 9682-0
Fax 08541 9682-29

www.sebastianek.de
info@sebastianek.de