Farbe: RAL9016

Jabba

Der kantige Badheizkörper.

Jabba ist ein makelloser Designheizkörper und passt perfekt in moderne Bäder. Große Ausschnitte Im Korpus sind bestens dafür geeignet eine größere Anzahl von nassen Handtüchern aufzuhängen. Oder Sie lassen sich diese für den Gebrauch anwärmen.

Jabba ist mit einem praktischen Mittelanschluss ausgestattet. Wahlweise ist es möglich den Heizkörper an zusätzlich angebrachten Verschraubungen, in den äußeren Ecken, mit dem Heizungssystem zu verbinden. Falls gewünscht, kann man dort auch zusätzlich einen elektrischen Heizstab für den ergänzenden oder besser gesagt alternativen Betrieb mit Strom einschrauben. Wenn die Zentralheizung einmal nicht funktioniert haben Sie trotzdem ein warmes Badezimmer.

Sollten Sie ohnehin lieber mit Strom heizen wollen, gibt es auch eine rein elektrische Variante dieses Badheizkörpers.

SEBASTIAN

02 RAL 9016	06 RAL 9005	09 RAL 6010	70 RAL 7016
03 RAL 1004	07 RAL 5002	10 RAL 5021	71 RAL 7001
05 RAL 3003	08 RAL 5022	57 RAL 1015	W Wunschfarbe

Bitte verwenden Sie immer original RAL-Farbkarten. Aus drucktechnischen Gründen sind Farbabweichungen möglich. Hier sind nicht alle möglichen Farben abgebildet. Fragen Sie uns nach Ihrer Wunschfarbe.

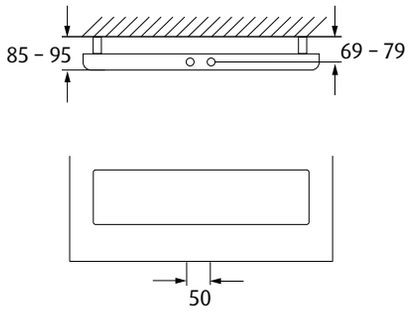

Jabba

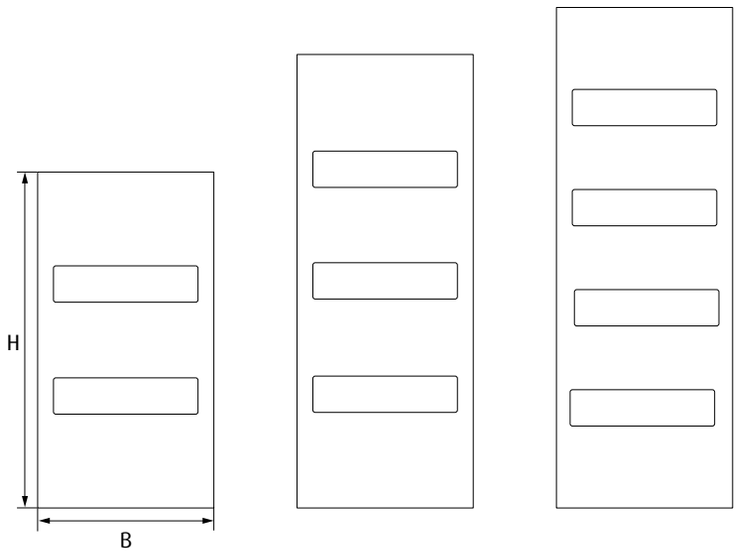

Badheizkörper für Zentralheizungsanschluss

- Stahlblende auf Stahlrohren
- waagrechte Rundrohre D20/ 1,2 mm zwischen senkrechten Vierkantrohren 30 x 30/ 1,5 mm
- 5 Anschlüsse 1/2“ gesamt
- Mittelanschluss 50 mm 1/2“
- unsichtbare Schweißnähte durch Spezialkapillarlötverfahren
- pulverbeschichtet
- max. Betriebsdruck: 10 bar
- max. Betriebstemperatur: 95 °C
- Befestigungssatz, Blind- und Entlüftungsstopfen

5 JAHRE GEWÄHR-LEISTUNG

EN 442 HERGESTELLT U. GEPRÜFT

CE HERGESTELLT U. GEPRÜFT

Badheizkörper

Höhe	Breite	Wärmeleistung in Watt bei 20 °C Raumtemperatur**			Artikel-Nr.*
H/mm	B/mm	90°/70°	75°/65°	55°/45°	
1143	605	550	438	231	JAB-1143-605
1543	605	758	604	320	JAB-1543-605
1703	605	778	620	328	JAB-1703-605

*Durch Farbcode ergänzen.

Zubehör: Handtuchbügel chrom

Breite/mm	Artikel-Nr.
550	HH-550-M

Technische Änderungen vorbehalten.

SEBASTIAN e.K.
Industriepark 1
94474 Vilshofen/Albersdorf

Telefon 08541 9682-0
Fax 08541 9682-29

www.sebastianek.de
info@sebastianek.de