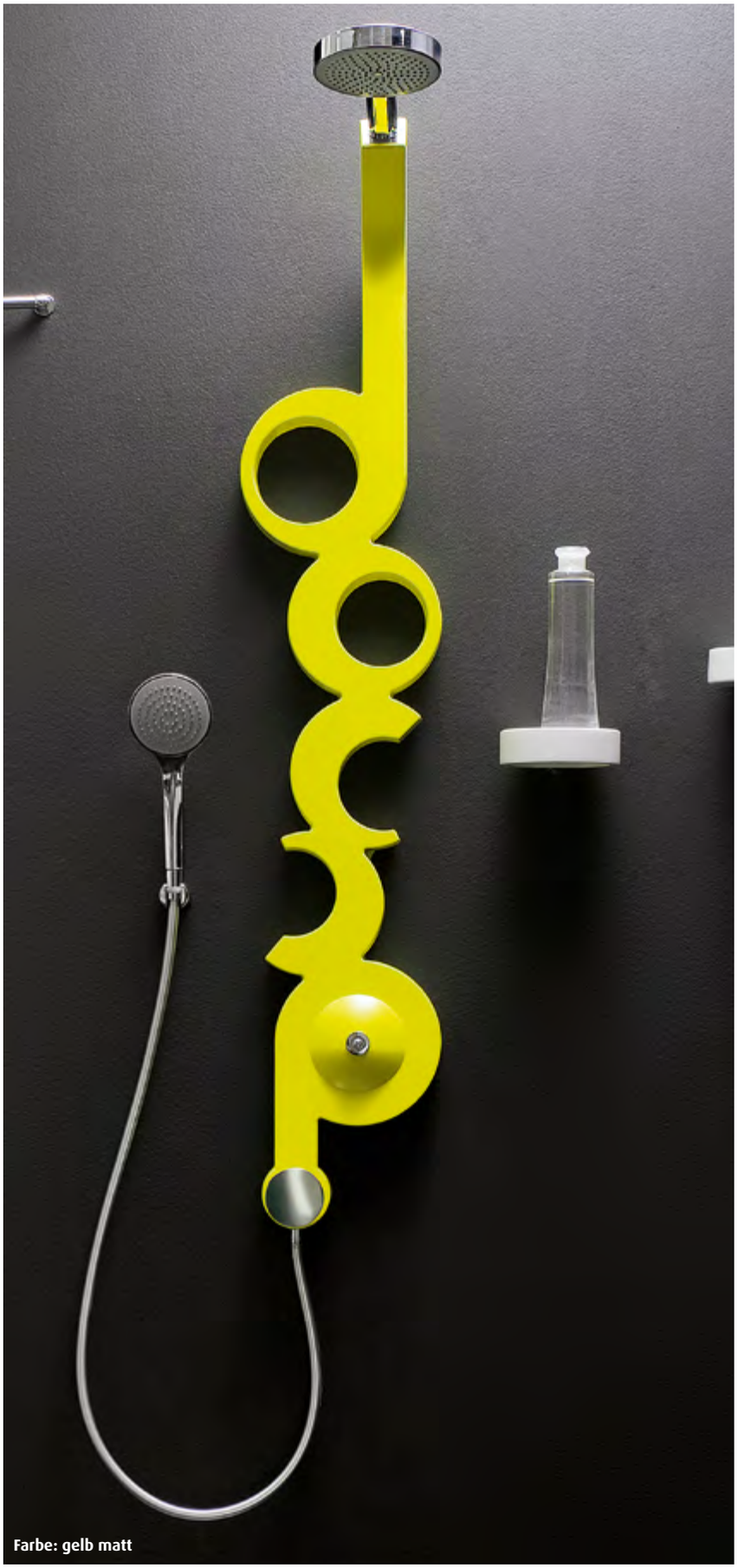

Farbe: gelb matt

Torcido

Ganz anders.

In jeder Serie gibt es mindestens ein Highlight, ein Produkt, das etwas wirklich Besonderes darstellt.

Bei den Duschpaneelen gehört Torcido mit Sicherheit dazu. Das Modell wurde in einer italienischen Designschmiede entworfen und umgesetzt.
Organische Formen und perfekt aufeinander abgestimmte Materialien vereint zu einem außergewöhnlichen Objekt. Torcido wird sicher der Blickfang in Ihrem Bad.

Farbe: grau anthrazit matt

SEBASTIAN

20 weiß glanz	64 gelb matt
02 weiß matt	25 metallicgrau glanz
21 schwarz matt	27 grau anthrazit matt

Aus drucktechnischen Gründen sind Farbabweichungen möglich.

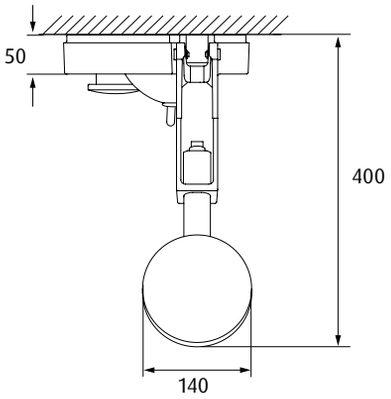

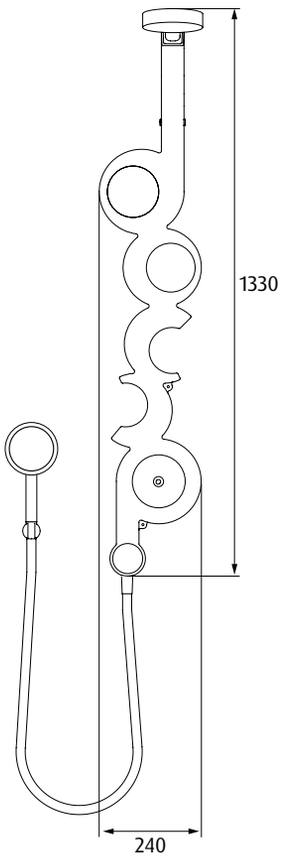

Torcido

Duschpaneel

Kunststoffkorpus
Antikalk Kopfbrause, verchromt
Antikalk Handbrause, verchromt
Joystick Mischer
Wasserdurchfluss ca. 7 – 8 l/min
max. Betriebsdruck: 3,5 bar
min. Betriebsdruck: 1,5 bar
empfohlener Betriebsdruck: 2,5 bar

2 JAHRE GEWÄHR-LEISTUNG

Duschpaneel

Oberfläche / Farbe	Artikel-Nr.
weiß glanz	TORCIDO-20
weiß matt	TORCIDO-02
schwarz matt	TORCIDO-21
gelb matt	TORCIDO-64
metallicgrau glanz	TORCIDO-25
grau anthrazit matt	TORCIDO-27

Technische Änderungen vorbehalten.

SEBASTIAN e.K.
Industriepark 1
94474 Vilshofen/Albersdorf

Telefon 08541 9682-0
Fax 08541 9682-29

www.sebastianek.de
info@sebastianek.de