Bramu

Ausführung mit runden Löchern

effizient rund.

Dieser Wandkonvektor bestich optisch vorallem durch seine abgerundeten Ecken. Genau wie sein eckiges Gegenstück Boros, ist Bramu besonders für Räume geeignet, in denen schnelle Reaktionen auf Temperaturschwankungen erforderlich sind.

Durch die direkte Positionierung unterhalb der Glasscheibe wird kalte Oberfläche durch einen „thermischen Schirm" von der Raumluft getrennt. Als zusätzlicher Nebeneffekt wird außerden das kondesnieren der Luftfeuchtigkeit auf der Scheibe verhindert. Aus Sicherheitsgründen ist die Wärme der Oberfläche auf 43°C beschränkt.

Falls benötigt, kann Bramu auch in Sondermaßen, unterschiedlichen Farben, sowie mit verschiedenen Rostarten geliefert werden. Dabei kann bei den Längen in 100mm Schritten, sowie ab 1200mm in 200mm Schritten, gewählt werden.

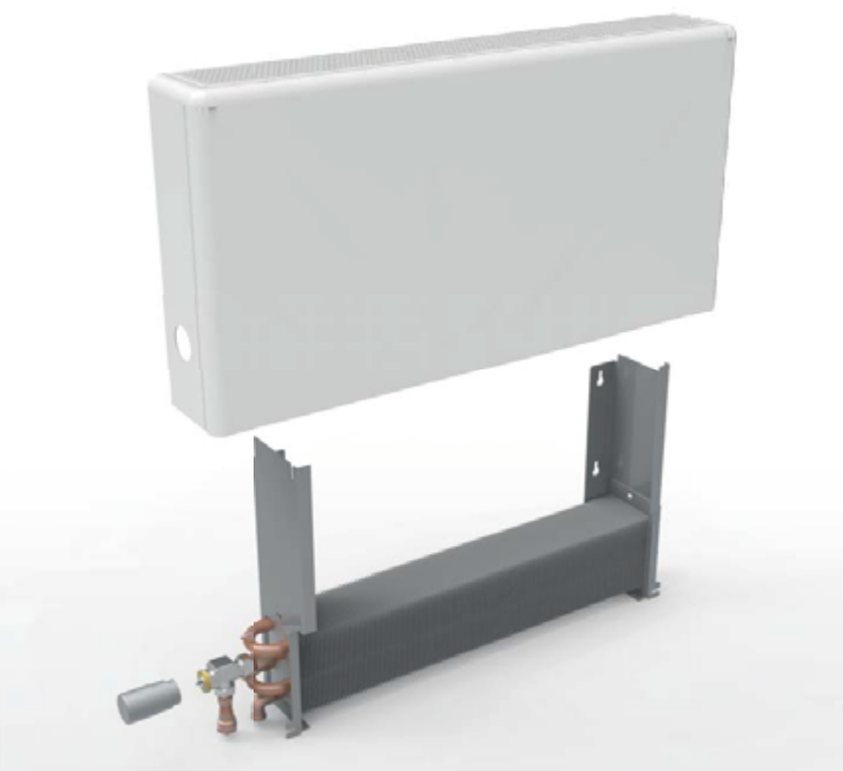

Aufbau von Bramu

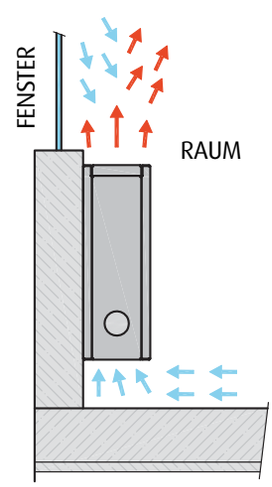

Funktionsweise von Bramu

SEBASTIAN

Farbe

02 RAL 9016

Rostart

REL rechteckige Löcher

RUL runde Löcher

Bitte verwenden Sie immer original RAL-Farbkarten. Aus drucktechnischen Gründen sind Farbabweichungen möglich. Hier sind nicht alle möglichen Farben abgebildet. Fragen Sie uns nach Ihrer Wunschfarbe.

Ausführung links

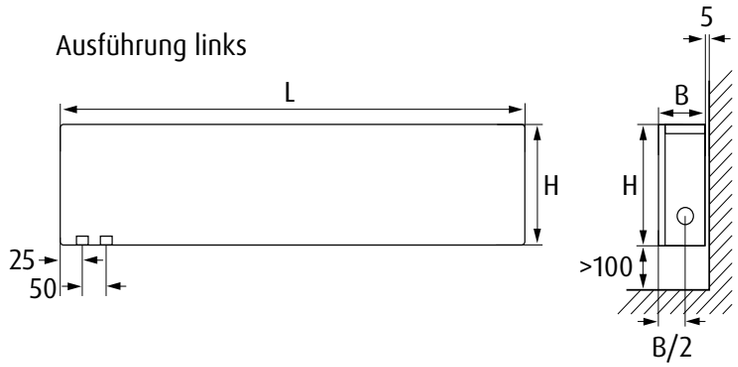

Anzahl Halterungen

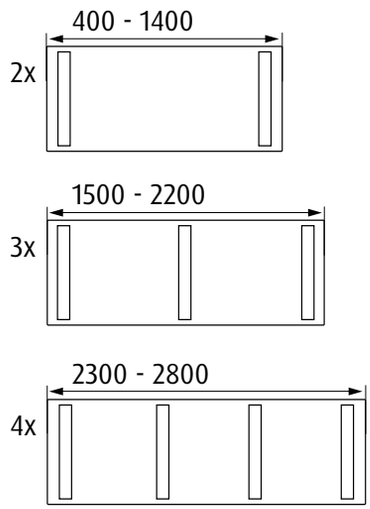

Bramu

Wandkonvektor für Zentralheizungsanschluss

Stahl
pulverbeschichtet, RAL 9016
Gitter Aluminium eloxiert
Wärmetauscher Kupfer/Aluminium
2 Anschlüsse 1/2" gesamt
max. Betriebsdruck: 10 bar
max. Betriebstemperatur: 110 °C
Ausführung links/rechts möglich
Sondermaß Längen möglich

5 JAHRE GEWÄHR-LEISTUNG

EN 16430 HERGESTELLT U. GEPRÜFT

EN 442 HERGESTELLT U. GEPRÜFT

rechteckige Löcher

runde Löcher

Wandhalterung

SEBASTIAN e.K.
Industriepark 1
94474 Vilshofen/Albersdorf

Telefon 08541 9682-0
Fax 08541 9682-29

www.sebastianek.de
info@sebastianek.de

Bramu

Wandkonvektor Bramu H= 165 mm*

Breite B/mm	Länge L/mm				
	1000	1400	2000	2400	2800
122	BRM-165-122-1000 507	BRM-165-122-1400 761	BRM-165-122-2000 1141	BRM-165-122-2400 1395	BRM-165-122-2800 1649

*durch Rostart und Ausführung rechts (R) oder links (L) ergänzen.

Wandkonvektor Bramu H= 200 mm*

Breite B/mm	Länge L/mm				
	1000	1400	2000	2400	2800
182	BRM-200-182-1000 927	BRM-200-182-1400 1391	BRM-200-182-2000 2086	BRM-200-182-2400 2550	BRM-200-182-2800 3013

*durch Rostart und Ausführung rechts (R) oder links (L) ergänzen.

Wandkonvektor Bramu H= 300 mm*

Breite B/mm	Länge L/mm				
	1000	1400	2000	2400	2800
82	BRM-300-82-1000 420	BRM-300-82-1400 630	BRM-300-82-2000 945	BRM-300-82-2400 1155	BRM-300-82-2800 1365
182	BRM-300-182-1000 1105	BRM-300-182-1400 1658	BRM-300-182-2000 2487	BRM-300-182-2400 3040	BRM-300-182-2800 3593

*durch Rostart und Ausführung rechts (R) oder links (L) ergänzen.

Wandkonvektor Bramu H= 400 mm*

Breite B/mm	Länge L/mm				
	1000	1400	2000	2400	2800
122	BRM-400-122-1000 743	BRM-400-122-1400 1115	BRM-400-122-2000 1672	BRM-400-122-2400 2044	BRM-400-122-2800 2416
242	BRM-400-242-1000 1775	BRM-400-242-1400 2662	BRM-400-242-2000 3993	BRM-400-242-2400 4881	BRM-400-242-2800 5768

*durch Rostart und Ausführung rechts (R) oder links (L) ergänzen.

Wandkonvektor Bramu H= 500 mm*

Breite B/mm	Länge L/mm				
	1000	1400	2000	2400	2800
182	BRM-500-182-1000 1437	BRM-500-182-1400 2155	BRM-500-182-2000 3233	BRM-500-182-2400 3951	BRM-500-182-2800 4669

*durch Rostart und Ausführung rechts (R) oder links (L) ergänzen.

Wandkonvektor Bramu H= 600 mm*

Breite B/mm	Länge L/mm				
	1000	1400	2000	2400	2800
82	BRM-600-82-1000 600	BRM-600-82-1400 899	BRM-600-82-2000 1349	BRM-600-82-2400 1649	BRM-600-82-2800 1949
122	BRM-600-122-1000 912	BRM-600-122-1400 1368	BRM-600-122-2000 2052	BRM-600-122-2400 2508	BRM-600-122-2800 2963
242	BRM-600-242-1000 2358	BRM-600-242-1400 3538	BRM-600-242-2000 5306	BRM-600-242-2400 6486	BRM-600-242-2800 7665

*durch Rostart und Ausführung rechts (R) oder links (L) ergänzen.

Rot = Wärmeleistung in Watt bei 20 °C Raumtemperatur 75°/65°

Technische Änderungen vorbehalten