Glasart Acryl

Limbo2

Barrierefreier Einstieg.

Mit oder ohne Wanne, Limbo2 bietet den optimalen barrierefreien Einstieg. Frei im Raum montiert, benötigen Sie nur eine Wand zur Montage dieser Duschkabine und können sie nach Gebrauch einfach komplett an die Wand zusammenfalten.

Die besonders leichte aber dennoch robuste Konstruktion aus Aluminium in Verbindung mit Acrylglas, garantiert einfachste Handhabung und hohe Qualität. Sollte die von Ihnen benötigte Abmessung nicht dabei sein, stehen wir Ihnen mit unserem Sondermaß-Service gerne zur Verfügung.

Besonders geeignet für das barrierefreie Einsatzgebiet sind unsere Duschablaufrinnen.

SEBASTIAN

Profilfarbe

02 weiß

18 silber halbglänzend

Glasart

A Acryl

Aus drucktechnischen Gründen sind Farbabweichungen möglich.

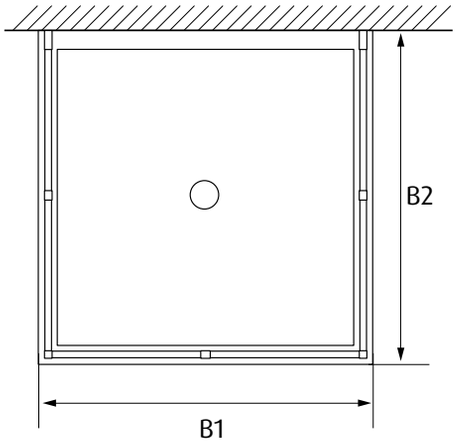

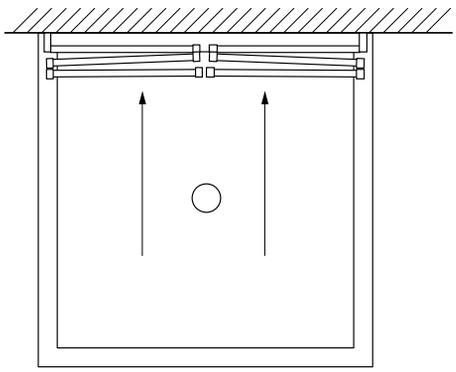

Limbo2

Wand-Duschkabine mit dreiteiligen Falttüren

- Acryl 3 mm
- Hebe-Senk-Mechanismus
- Profil, aluminium
- Griff und Dichtung im Profil integriert
- Sondermaß Höhen und Breiten möglich

5 JAHRE GEWÄHR-LEISTUNG | MONTAGE AUF DUSCHWANNE | BODENMONTAGE OPTIONAL | SONDER MAß

Duschkabine

Höhe H/mm	**Größe** B1 x B2/mm	**Einstiegsbreite** E/mm	**Artikel-Nr.*** zwei Elemente
1900	655 x 665 - 690	total	LIMB-1900-700-700-A
1900	705 x 715 - 740	total	LIMB-1900-750-750-A
1900	755 x 765 - 790	total	LIMB-1900-800-800-A
1900	805 x 815 - 840	total	LIMB-1900-850-850-A
1900	855 x 865 - 890	total	LIMB-1900-900-900-A
1900	855 x 665 - 695	total	LIMB-1900-900-700-A

*Durch Profilfarbe ergänzen.

Technische Änderungen vorbehalten

SEBASTIAN e.K.
Industriepark 1
94474 Vilshofen/Albersdorf

Telefon 08541 9682-0
Fax 08541 9682-29

www.sebastianek.de
info@sebastianek.de