Avan

Modern & Makellos.

Schmiegen Sie sich in die weich ausgeformte Rückenpartie und genießen Sie die entspannende Wärme des Wassers – bei einer angenehmen Sitztiefe von 41 Zentimetern.

Die kompakte Avan löst so manches Platzproblem in kleinen Badezimmern auf äußerst elegante Art.

SEBASTIAN

02 weiß

Aus drucktechnischen Gründen sind Farbabweichungen möglich.

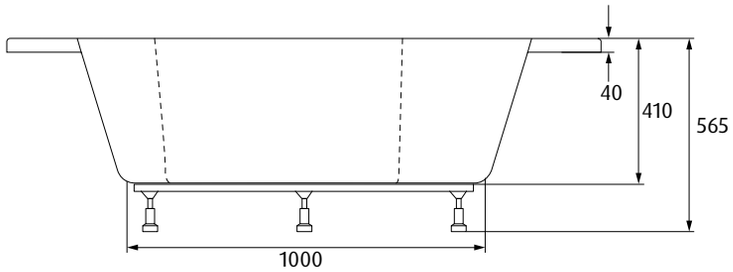

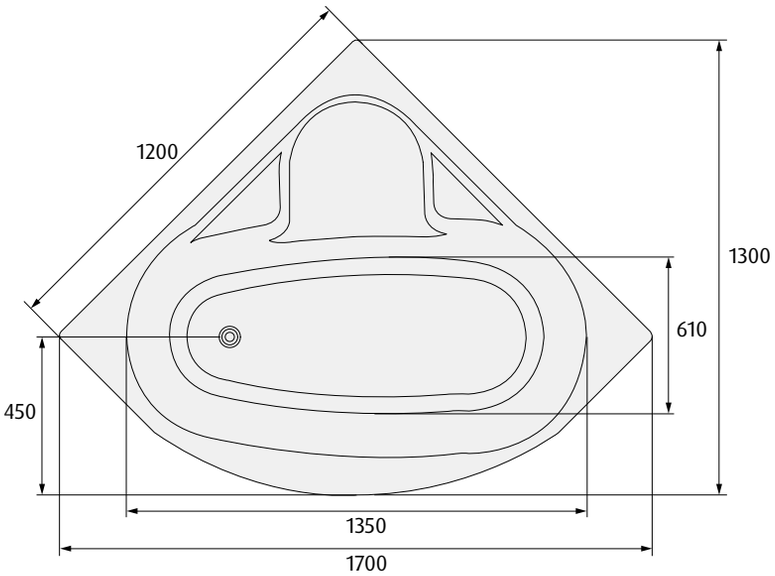

Avan

Eck-Badewanne

- Acryl, voll durchgefärbt
- Außenmantel, schallgedämmt, glasfaserverstärkt
- rutschhemmend
- Versteifung im Bodenbereich, einlaminiert
- höhenverstellbare Standfüße oder optional mit Rahmengestell

5 JAHRE GEWÄHR-LEISTUNG

EN 198 HERGESTELLT U. GEPRÜFT

Zubehör

Artikel	Artikel-Nr.
Ablaufgarnitur	BA-28

Eck-Badewanne mit Füßen

Länge L/mm	**Höhe** H/mm	**Breite** B/mm	**Nutzinhalt** Liter	**Artikel-Nr.**
1200	410	1200	200	AVA-1200-410-1200-F

Eck-Badewanne mit Gestell

Länge L/mm	**Höhe** H/mm	**Breite** B/mm	**Nutzinhalt** Liter	**Artikel-Nr.**
1200	410	1200	200	AVA-1200-410-1200-G

Technische Änderungen vorbehalten.

SEBASTIAN e.K.
Industriepark 1
94474 Vilshofen/Albersdorf

Telefon 08541 9682-0
Fax 08541 9682-29

www.sebastianek.de
info@sebastianek.de