Taipan2

Neue Gestalt.

Luftig frisches Design, ausgestattet mit modernster Technik, gepaart mit hochwertigsten Materialien. Fertig ist Taipan2.

Bei der Konstruktion wurde besonders darauf geachtet, so wenig Elemente wie möglich einzusetzen, die die Transparenz und Leichtigkeit beeinflussen könnten.

SEBASTIAN

Profilfarbe

- 02 weiß
- 16 silber hochglänzend
- 17 silber satiniert

Glasart

- T Glas transparent

Aus drucktechnischen Gründen sind Farbabweichungen möglich.

Taipan2

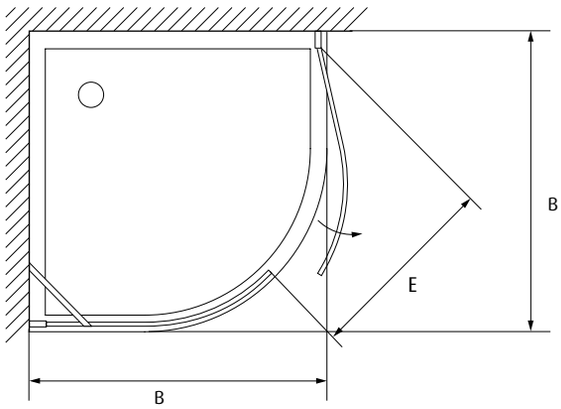

Anschlag rechts

Viertelkreis-Duschkabine mit Schwenktür und Festteil

- Einscheibensicherheitsglas 6 mm
- Hebe-Senk-Mechanismus
- Profil, aluminium
- Griffe, in Farbe des Profils
- Sicherungsstrebe, aluminium
- Verschluss, magnetisch
- Antischimmel-Dichtung

5 JAHRE GEWÄHR-LEISTUNG

CE HERGESTELLT U. GEPRÜFT

MONTAGE AUF DUSCHWANNE

CLEAR SHIELD

Duschkabine

Höhe	Radius	Größe Verstellbereich	Einstiegsbreite	Artikel-Nr.*
H/mm	R/mm	B/mm	E/mm	
2000	550	775 – 795	560	TAIP2-2000-800-550
2000	550	875 – 895	660	TAIP2-2000-900-550

*Durch Anschlag rechts (R) oder links (L) sowie Profilfarbe und Glasart ergänzen.

Technische Änderungen vorbehalten

SEBASTIAN e.K.
Industriepark 1
94474 Vilshofen/Albersdorf

Telefon 08541 9682-0
Fax 08541 9682-29

www.sebastianek.de
info@sebastianek.de