Tristan 2

Retro-Charme.

Diese Badmöbel-Serie ist im klassischen Stil gestaltet und verleiht Ihrem Badezimmer den Charme längst vergangener Tage. Die elegant wirkenden Beine und Griffe sorgen dabei für eine nostlagische und zeitlose Ausstrahlung.

Tristan, der sowohl mit Türen, als auch mit Schubladen ausgestattet ist, ist in den Farben kaschmir grau und weiß matt erhältlich.

SEBASTIAN

82 kaschmir grau

Aus drucktechnischen Gründen sind Farbabweichungen möglich.

Tristan 2

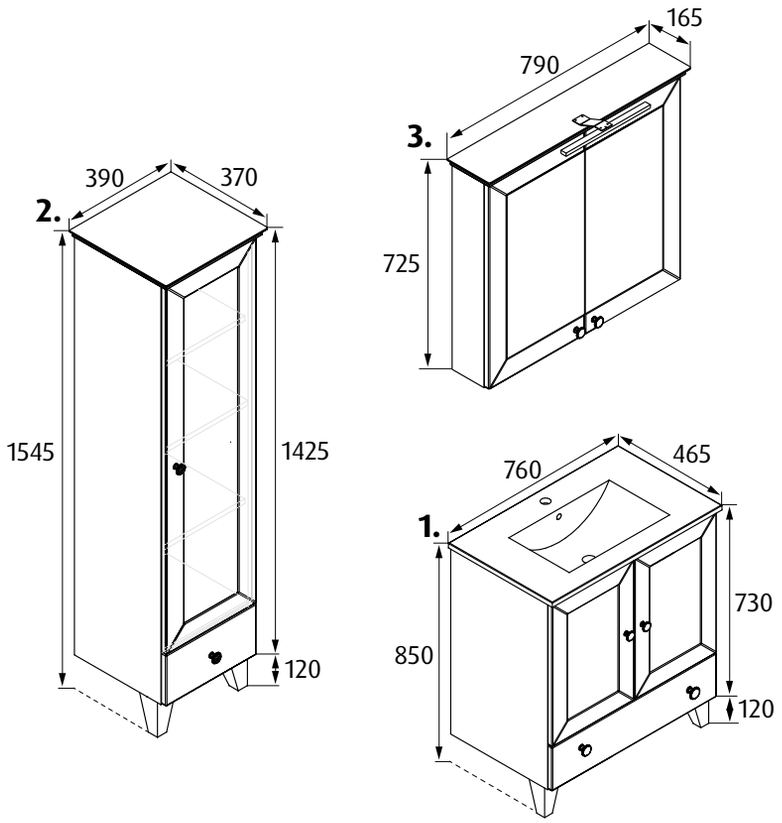

1. Waschtischelement

- Keramikwaschtisch, weiß
- Front: MDF 18 mm, lackiert
- Seitenelement: Spanplatte 16 mm, lackiert
- 2 Türen
- Schublade
- Metall/Keramikgriffe
- Softclose System

2. Hochschrank

- Front: MDF 18 mm, lackiert
- Seitenelement: Spanplatte 16 mm, lackiert
- Tür
- Schublade
- Metall/Keramikgriffe
- Softclose System
- MDP-Einlegeböden
- Glaseinlegeböden

3. Lichtspiegelschrank

- Seitenelement: Spanplatte 16 mm, lackiert
- LED
- 4000K
- 230 V / 50 Hz / 7 Watt
- 1 Steckdose, 1 Schalter
- Schutzart: IP44
- 2 Türen
- Metall/Keramikgriffe
- Glaseinlegeböden
- Softclose System

Badmöbel

Artikel	**Größe** B x H x T mm	**Artikel-Nr.**
1. Waschtischelement	760 x 850 x 465	NII-760-850-465-T2S-M-82
2. Hochschrank	390 x 1545 x 370	MINA-390-1545-370-TS-82
3. Lichtspiegelschrank	790 x 725 x 165	PINO-790-725-165-2ST-82

Technische Änderungen vorbehalten.

SEBASTIAN e.K.
Industriepark 1
94474 Vilshofen/Albersdorf

Telefon 08541 9682-0
Fax 08541 9682-29

www.sebastianek.de
info@sebastianek.de