Falco

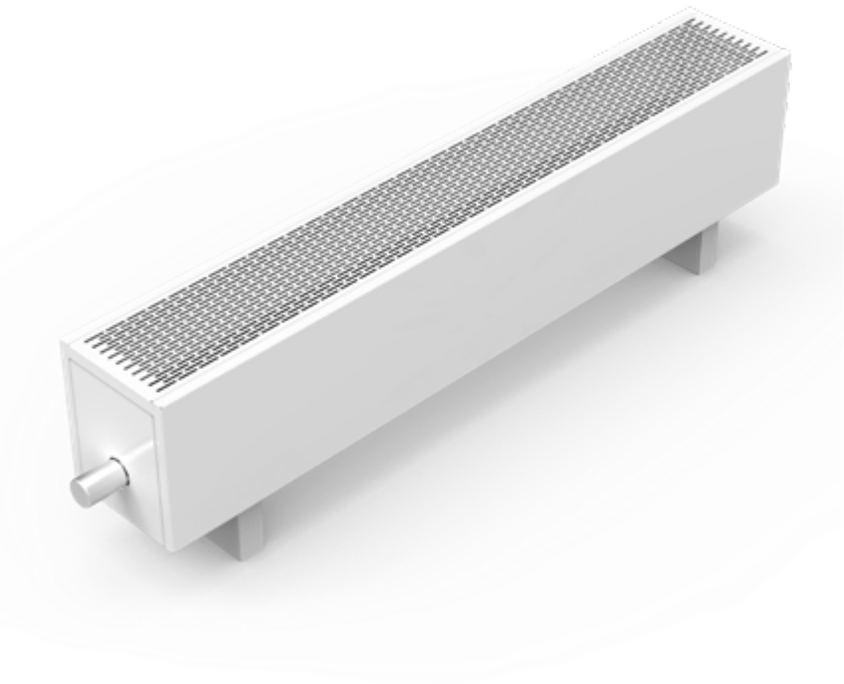

Ausführung mit rechteckigen Löchern

Standhaft.

Standkonvektoren wie Falco werden hauptsächlich in öffentlichen Gebäuden und Arbeitsbereichen installiert. Dank des integrierten Wärmetauschers sind diese besonders leistungsstark.

Durch das positionieren vor der Glasscheibe entsteht ein „thermischer Schirm", der die kalte Oberfläche wirksam von der Raumluft trennt. Zusätzlich wird die Kondensation der Luftfeuchtigkeit auf der Oberfläche verhindert. Außerdem trägt die vertikale und horizontale Temperaturverteilung dazu bei, dass eine einheitliche Raumtemperatur gegeben ist. Aus Sicherheitsgründen übersteigt die Oberfläche von Falco 43°C nicht.

Er kann zudem projektbezogen in vielen Ausführungen und Variationen geliefert werden. Diese beinhalten sowohl unterschiedliche Roste, Wunschgrößen und Farben, als auch besondere Füße.

Auf Anfrage sind Längen in Sondermaßen möglich. Dabei kann in 100mm Schritten, sowie ab 1200mm in 200mm Schritten, gewählt werden.

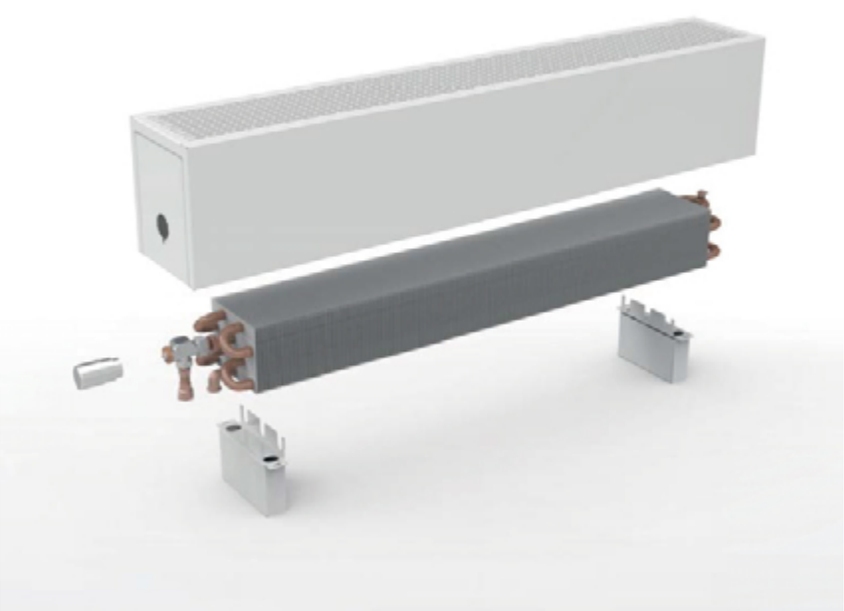

Aufbau von Falco

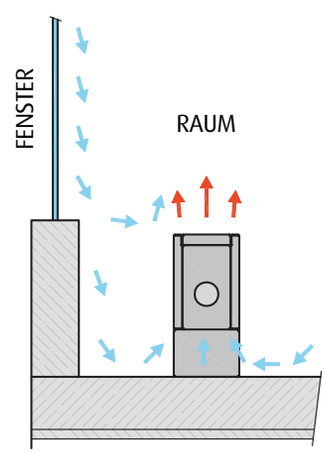

Funktionsweise von Falco

SEBASTIAN

Farbe

02 RAL 9016

Rostart

REL rechteckige Löcher

RUL runde Löcher

Bitte verwenden Sie immer original RAL-Farbkarten. Aus drucktechnischen Gründen sind Farbabweichungen möglich. Hier sind nicht alle möglichen Farben abgebildet. Fragen Sie uns nach Ihrer Wunschfarbe.

Ausführung links

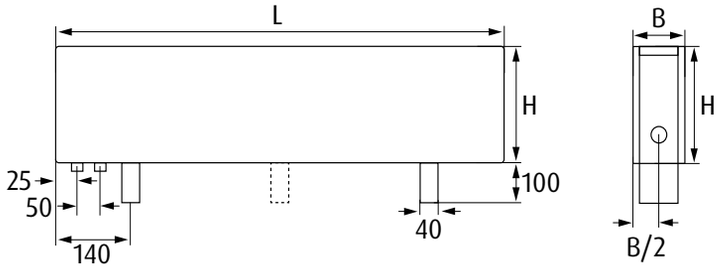

Anzahl Füße

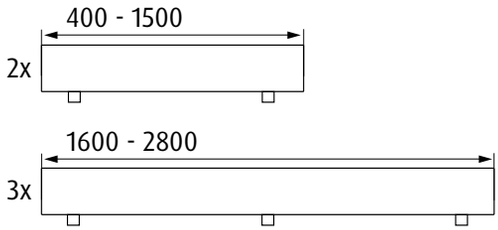

Falco

Standkonvektor für Zentralheizungsanschluss

Stahl
pulverbeschichtet, RAL 9016
Gitter Aluminium eloxiert
Wärmetauscher Kupfer/Aluminium
2 Anschlüsse 1/2" gesamt
max. Betriebsdruck: 10 bar
max. Betriebstemperatur: 110 °C
Ausführung links/rechts möglich
Sondermaß Längen möglich

5 JAHRE GEWÄHR-LEISTUNG

EN 16430 HERGESTELLT U. GEPRÜFT

EN 442 HERGESTELLT U. GEPRÜFT

rechteckige Löcher

runde Löcher

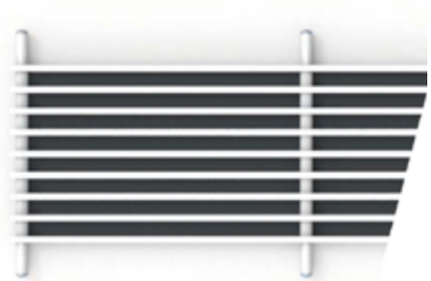

linear (auf Anfrage)

Standard

Selbststehend (auf Anfrage)

Unterboden (auf Anfrage)

SEBASTIAN e.K.
Industriepark 1
94474 Vilshofen/Albersdorf

Telefon 08541 9682-0
Fax 08541 9682-29

www.sebastianek.de
info@sebastianek.de

Falco

Standkonvektor Falco H= 90 mm*

Breite B/mm	Länge L/mm				
	1000	1400	2000	2400	2800
138	FLC-90-138-1000 400	FLC-90-138-1400 590	FLC-90-138-2000 893	FLC-90-138-2400 1083	FLC-90-138-2800 1274
258	FLC-90-258-1000 937	FLC-90-258-1400 1384	FLC-90-258-2000 2093	FLC-90-258-2400 2540	FLC-90-258-2800 2987

*durch Rostart und Ausführung rechts (R) oder links (L) ergänzen.

Standkonvektor Falco H= 150 mm*

Breite B/mm	Länge L/mm				
	1000	1400	2000	2400	2800
138	FLC-150-138-1000 582	FLC-150-138-1400 850	FLC-150-138-2000 1275	FLC-150-138-2400 1544	FLC-150-138-2800 1812

*durch Rostart und Ausführung rechts (R) oder links (L) ergänzen.

Standkonvektor Falco H= 200 mm*

Breite B/mm	Länge L/mm				
	1000	1400	2000	2400	2800
198	FLC-200-198-1000 1038	FLC-200-198-1400 1516	FLC-200-198-2000 2274	FLC-200-198-2400 2753	FLC-200-198-2800 3231

*durch Rostart und Ausführung rechts (R) oder links (L) ergänzen.

Standkonvektor Falco H= 300 mm*

Breite B/mm	Länge L/mm				
	1000	1400	2000	2400	2800
198	FLC-300-198-1000 1177	FLC-300-198-1400 1720	FLC-300-198-2000 2580	FLC-300-198-2400 3123	FLC-300-198-2800 366

*durch Rostart und Ausführung rechts (R) oder links (L) ergänzen.

Standkonvektor Falco H= 400 mm*

Breite B/mm	Länge L/mm				
	400	800	1000	1400	2000
198	FLC-400-198-400 397	FLC-400-198-800 991	FLC-400-198-1000 1287	FLC-400-198-1400 1881	FLC-400-198-2000 2822

*durch Rostart und Ausführung rechts (R) oder links (L) ergänzen.

Standkonvektor Falco H= 500 mm*

Breite B/mm	Länge L/mm				
	600	800	1000	1200	1600
258	FLC-500-258-600 1009	FLC-500-258-800 1440	FLC-500-258-1000 1872	FLC-500-258-1200 2303	FLC-500-258-1600 3239

*durch Rostart und Ausführung rechts (R) oder links (L) ergänzen.

Standkonvektor Falco H= 600 mm*

Breite B/mm	Länge L/mm				
	600	800	1000	1200	1600
138	FLC-600-138-600 476	FLC-600-138-800 679	FLC-600-138-1000 883	FLC-600-138-1200 1087	FLC-600-138-1600 1528
258	FLC-600-258-600 1061	FLC-600-258-800 1515	FLC-600-258-1000 1969	FLC-600-258-1200 2422	FLC-600-258-1600 3407

*durch Rostart und Ausführung rechts (R) oder links (L) ergänzen.

Rot = Wärmeleistung in Watt bei 20 °C Raumtemperatur 75°/65°

Technische Änderungen vorbehalten