Vanna

Schlichte Moderne.

Da Vanna rechteckig zugeschnitten ist, bietet sie besonders viel Liegefläche. Die schlichte Form passt harmonisch in jedes Badambiente.

Diese Design-Wanne ist in einer Länge von 1,60 oder 1,70 Metern erhältlich. So können auch große Personen bequem abtauchen.

SEBASTIAN

02 weiß

Aus drucktechnischen Gründen sind Farbabweichungen möglich.

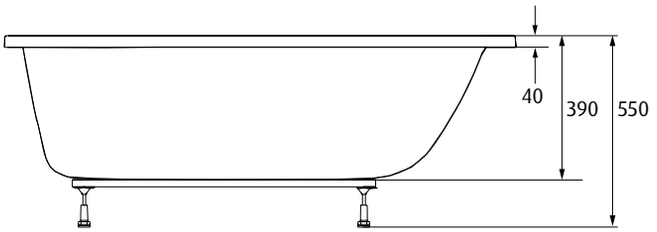

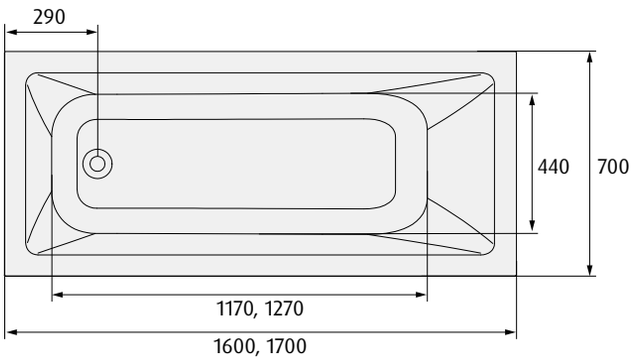

Vanna

Rechteck-Badewanne

- Acryl, voll durchgefärbt
- Außenmantel, schallgedämmt, glasfaserverstärkt
- rutschhemmend
- Versteifung im Bodenbereich, einlaminiert
- höhenverstellbare Standfüße oder optional mit Rahmengestell

5 JAHRE GEWÄHR-LEISTUNG

EN 198 HERGESTELLT U. GEPRÜFT

Zubehör

Artikel	Artikel-Nr.
Ablaufgarnitur	BA-28

Rechteck-Badewanne mit Füßen

Länge L/mm	**Höhe** H/mm	**Breite** B/mm	**Nutzinhalt** Liter	**Artikel-Nr.**
1600	390	700	189	VAN-1600-390-700-F
1700	390	700	204	VAN-1700-390-700-F

Rechteck-Badewanne mit Gestell

Länge L/mm	**Höhe** H/mm	**Breite** B/mm	**Nutzinhalt** Liter	**Artikel-Nr.**
1600	390	700	189	VAN-1600-390-700-G
1700	390	700	204	VAN-1700-390-700-G

Technische Änderungen vorbehalten.

SEBASTIAN e.K.
Industriepark 1
94474 Vilshofen/Albersdorf

Telefon 08541 9682-0
Fax 08541 9682-29

www.sebastianek.de
info@sebastianek.de