Farbe: RAL 4006

Agado

Auffällig, für kleine Bäder perfekt.

Optik und Herstellungsweise dieses Heizkörpers sind etwas Besonderes. Die waagerechten Paneelrohre sind nämlich seitlich und von außen an den Sammelrohren eingeschweißt. Das ergibt ein vollkommen neues geometrisches Muster in diesem Bereich. Die Befestigungen wurden direkt am Heizkörper, an den vertikalen Rohren, angebracht und sind somit von vorne nicht sichtbar. Nach vorne gewölbte Rohre schaffen Platz zwischen Rohrreihe und Wand. Auch wenn der Heizkörper sehr schmal ist, haben Sie mehr als genug Platz um Ihre Handtücher aufzuhängen. Ein echter Problemlöser, wenn in der Breite nicht so viel Raum zur Verfügung steht.

Besonders ist auch, dass Agado bereits ab einer Höhe von 555 mm gebaut wird. Damit ist er der perfekte Heizkörper für Gästetoiletten und kleine Gastbäder.

SEBASTIAN

02 RAL 9016	06 RAL 9005	09 RAL 6010	71 RAL 7001
03 RAL 1004	07 RAL 5002	10 RAL 5021	73 RAL 4006
05 RAL 3003	08 RAL 5022	70 RAL 7016	W Wunschfarbe

Bitte verwenden Sie immer original RAL-Farbkarten. Aus drucktechnischen Gründen sind Farbabweichungen möglich. Hier sind nicht alle möglichen Farben abgebildet. Fragen Sie uns nach Ihrer Wunschfarbe.

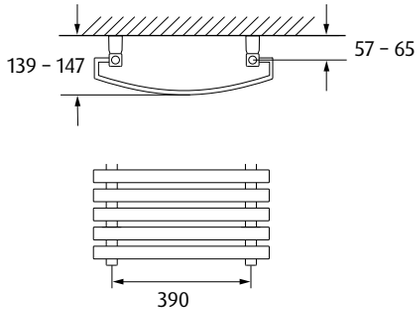

Agado

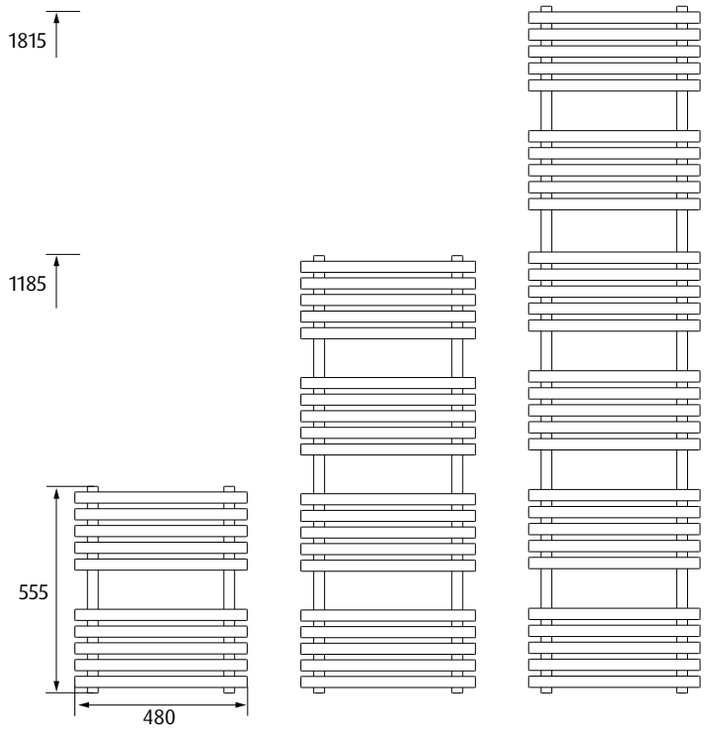

Badheizkörper für Zentralheizungsanschluss

- Stahl
- waagerechte gebogene Paneelrohre 30 x 10 mm auf senkrechten Vierkantrohren 40 x 30 mm
- 3 Anschlüsse 1/2" gesamt
- unsichtbare Schweißnähte durch Spezialkapillarlötverfahren
- pulverbeschichtet
- max. Betriebsdruck: 8 bar
- max. Betriebstemperatur: 95 °C
- Befestigungssatz, Blind- und Entlüftungsstopfen

5 JAHRE GEWÄHR-LEISTUNG

EN 442 HERGESTELLT U. GEPRÜFT

Badheizkörper

Höhe	Breite	Wärmeleistung in Watt bei 20 °C Raumtemperatur			Artikel-Nr.*
H/mm	B/mm	90°/70°	75°/65°	55°/45°	
555		391	313	160	AGA-555-480
870		588	470	240	AGA-870-480
1185	480	780	624	318	AGA-1185-480
1500		968	774	395	AGA-1500-480
1815		1153	922	470	AGA-1815-480

*Durch Farbcode ergänzen.

Technische Änderungen vorbehalten

SEBASTIAN e.K.
Industriepark 1
94474 Vilshofen/Albersdorf

Telefon 08541 9682-0
Fax 08541 9682-29

www.sebastianek.de
info@sebastianek.de