Parsa2

Rahmenlos, Rund.

Parsa2 ist eine runde, rahmenlose Duschkabine mit leichtem Einstieg. Genießen Sie den offenen Blick auf Ihren Wellnessbereich. Große Türen aus Sicherheitsglas eröffnen Ihnen ein Duscherlebnis der besonderen Art.

Bei diesem Produkt liegt das Hauptaugenmerk auf einer sehr hohen Verarbeitungsqualität und besonders verschleißarmen Materialien.

SEBASTIAN

Profilfarbe

- 02 weiß
- 16 silber hochglänzend
- 17 silber satiniert

Glasart

- T Glas transparent

Aus drucktechnischen Gründen sind Farbabweichungen möglich.

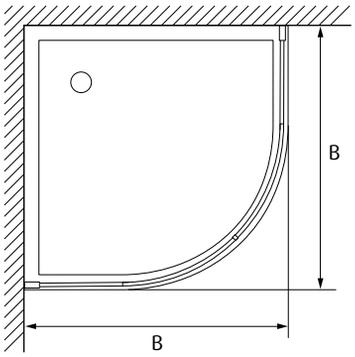

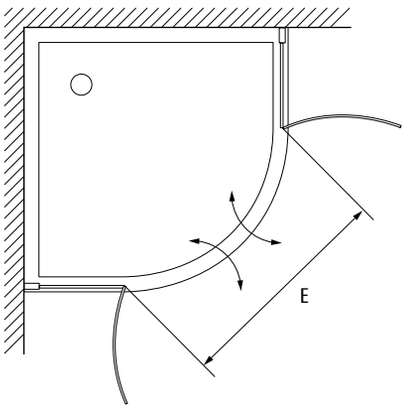

Parsa2

Viertelkreis-Duschkabine mit Pendeltüren

- Einscheibensicherheitsglas 6 mm
- Hebe-Senk-Mechanismus
- Profil, aluminium
- Griffe, in Farbe des Profils
- Sicherungsstrebe, aluminium
- Verschluss, magnetisch
- Antischimmel-Dichtung
- Festteil: Sondermaß in Breite möglich

CLEAR SHIELD

SONDER MAß

MONTAGE AUF DUSCHWANNE

CE HERGESTELLT U. GEPRÜFT

5 JAHRE GEWÄHR-LEISTUNG

Duschkabine

Höhe	Radius	Größe Verstellbereich	Einstiegsbreite	Artikel-Nr.*
H/mm	R/mm	B/mm	E/mm	
2000	500	775 – 795	650	PARS2-2000-800-500-T
2000	500	875 – 895	650	PARS2-2000-900-500-T

*Durch Profilfarbe ergänzen.

Technische Änderungen vorbehalten

SEBASTIAN e.K.
Industriepark 1
94474 Vilshofen/Albersdorf

Telefon 08541 9682-0
Fax 08541 9682-29

www.sebastianek.de
info@sebastianek.de