Finn

Vollflächig.

Finn zählt zur neuesten Generation von Duschkabinen, die auf der Innenseite auch an den Stellen, wo die Beschläge sitzen, eine gerade, ebene Fläche aufweisen. Dies soll Ihnen eine zeitgemäße, hygienische Reinigung ermöglichen. Die beiden Festelemente werden durch massive Messingstützen in Position gehalten um eine maximale Sicherheit zu gewährleisten.

passende Duschwanne Forest

SEBASTIAN

Profilfarbe

16 silber hochglänzend

Glasart

T Glas transparent

Aus drucktechnischen Gründen sind Farbabweichungen möglich.

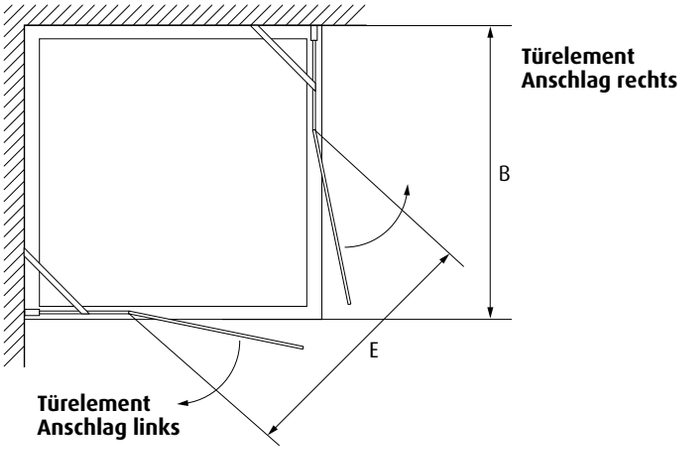

Finn

Eck-Duschkabine mit Schwenktür

- Einscheibensicherheitsglas 6 mm
- Hebe-Senk-Mechanismus, flächenbündig
- Profil, aluminium
- Bänder, Griff und Sicherungsstrebe, Messing verchromt
- Antischimmel-Dichtung

5 JAHRE GEWÄHR-LEISTUNG | MONTAGE AUF DUSCHWANNE | BODENMONTAGE OPTIONAL | CLEAR SHIELD

Türelement

Höhe	Größe Verstellbereich	Einstiegsbreite	Artikel-Nr.*
H/mm	B/mm	E/mm	ein Element
1950	675 – 695	420	FIN-1950-700
1950	700 – 720	420	FIN-1950-720
1950	725 – 745	445	FIN-1950-750
1950	775 – 795	470	FIN-1950-800
1950	825 – 845	495	FIN-1950-850
1950	875 – 895	520	FIN-1950-900
1950	925 – 945	570	FIN-1950-950
1950	975 – 995	570	FIN-1950-1000
1950	1025 – 1045	620	FIN-1950-1050
1950	1075 – 1095	620	FIN-1950-1100
1950	1125 – 1145	670	FIN-1950-1150
1950	1175 – 1195	670	FIN-1950-1200

*Durch Anschlag rechts (R) oder links (L) sowie Profilfarbe und Glasart ergänzen.

Technische Änderungen vorbehalten

SEBASTIAN e.K.
Industriepark 1
94474 Vilshofen/Albersdorf

Telefon 08541 9682-0
Fax 08541 9682-29

www.sebastianek.de
info@sebastianek.de