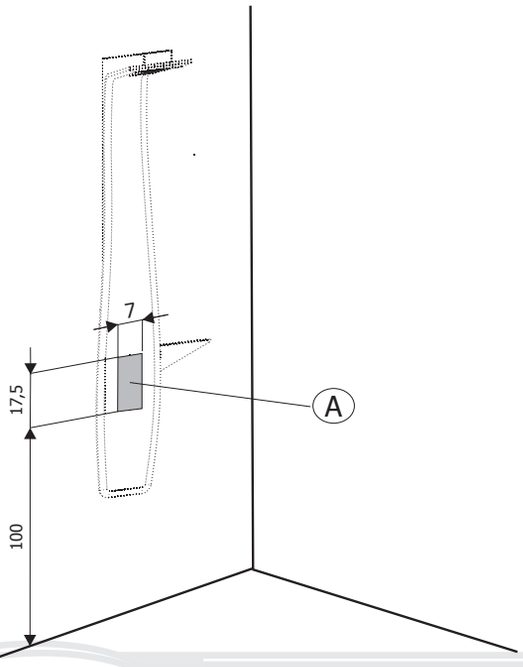

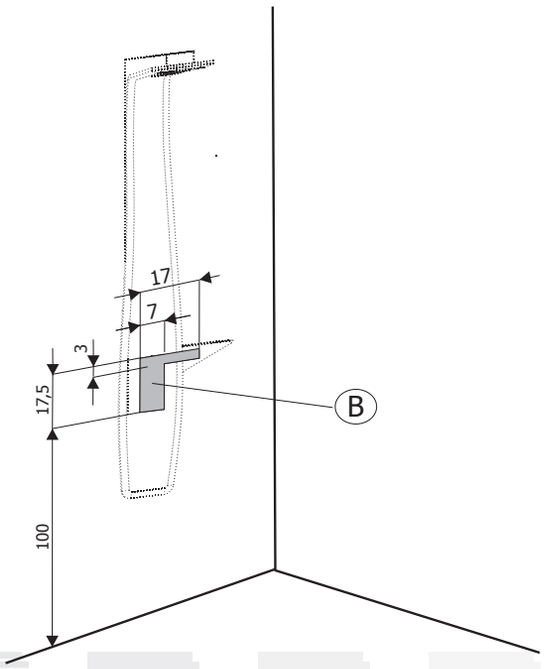

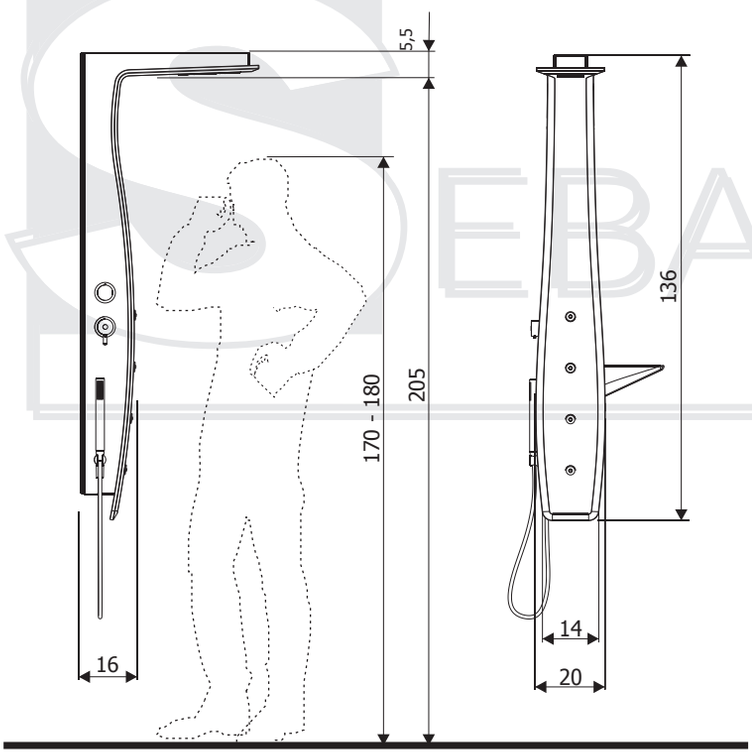

(A) Empfohlener hydraulischer Anschluss bei neuer Montage
(B) Alternativer hydraulischer Anschluss
Warmwasser Anschluss ½“
Kaltwasser Anschluss ½“

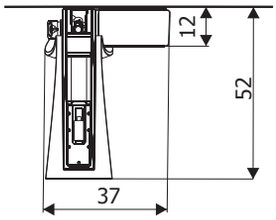

SEBASTIAN e.K.
Industriepark 1
94474 Vilshofen/Albersdorf

Telefon 08541 9682-0
Fax 08541 9682-29

www.sebastianek.de
info@sebastianek.de