# Polo

## Verspielt.

Eine schiefe Wanne?! Ja, denn dadurch haben Sie mehr Platz. Die asymmetrische Form eignet sich in besonderer Weise speziell für kleine Bäder. Denn auch dort möchte Mann beziehungsweise Frau nicht auf ein grandioses Badeerlebnis verzichten.

SEBASTIAN

02 weiß

Aus drucktechnischen Gründen sind Farbabweichungen möglich.

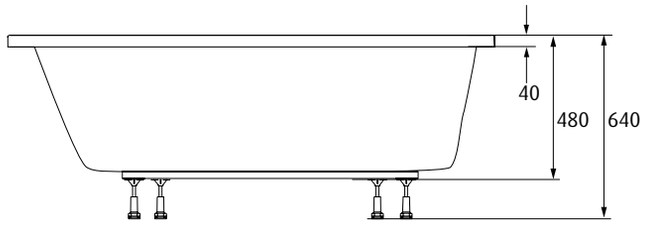


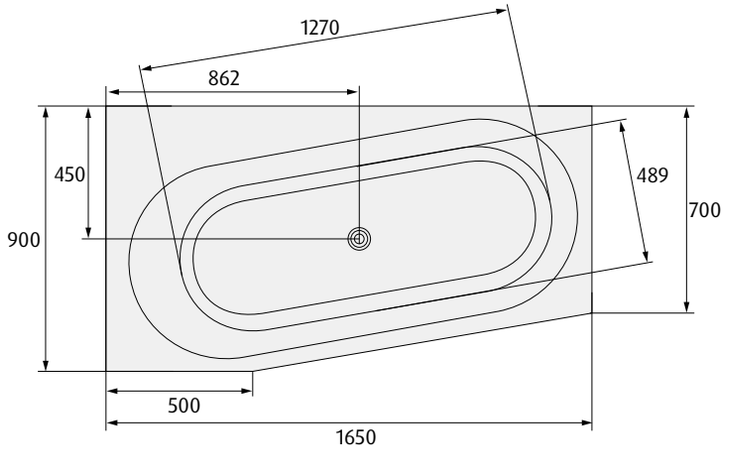


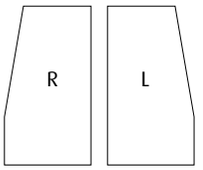


# Polo

## Raumspar-Badewanne

- Acryl, voll durchgefärbt
- Außenmantel, schallgedämmt, glasfaserverstärkt
- rutschhemmend
- Versteifung im Bodenbereich, einlaminiert
- höhenverstellbare Standfüße oder optional mit Rahmengestell

5 JAHRE GEWÄHR-LEISTUNG

EN 198 HERGESTELLT U. GEPRÜFT

## Zubehör

| Skizze | Artikel | Artikel-Nr. |
|---|---|---|
| 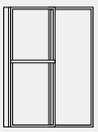 | Badewannen-Aufsatz 1400 x 1060 mm, Glas transparent, Profil silber hochglänzend | D-GE 140-106-16 |
| Ablaufgarnitur | | BA-27 |

## Raumspar-Badewanne mit Füßen

| **Länge** L/mm | **Höhe** H/mm | **Breite** B/mm | **Nutzinhalt** Liter | **Artikel-Nr.** |
|---|---|---|---|---|
| 1650 | 480 | 900 | 255 | POL-1650-480-900-F-02-L |
| 1650 | 480 | 900 | 255 | POL-1650-480-900-F-02-R |

## Raumspar-Badewanne mit Gestell

| **Länge** L/mm | **Höhe** H/mm | **Breite** B/mm | **Nutzinhalt** Liter | **Artikel-Nr.** |
|---|---|---|---|---|
| 1650 | 480 | 900 | 255 | POL-1650-480-900-G-02-L |
| 16500 | 480 | 900 | 255 | POL-1650-480-900-G-02-R |

Technische Änderungen vorbehalten.

SEBASTIAN e.K.
Industriepark 1
94474 Vilshofen/Albersdorf

Telefon 08541 9682-0
Fax 08541 9682-29

www.sebastianek.de
info@sebastianek.de