BOHR-/MONTAGESCHEMA

Dokka

1.

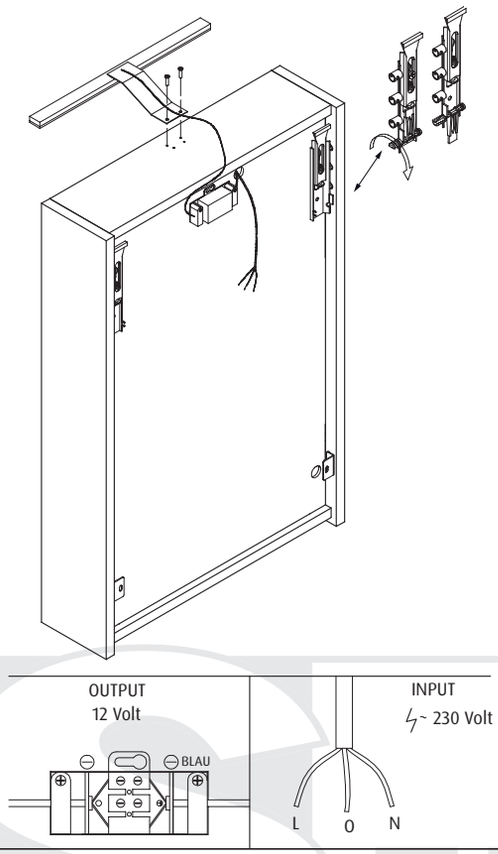

2.

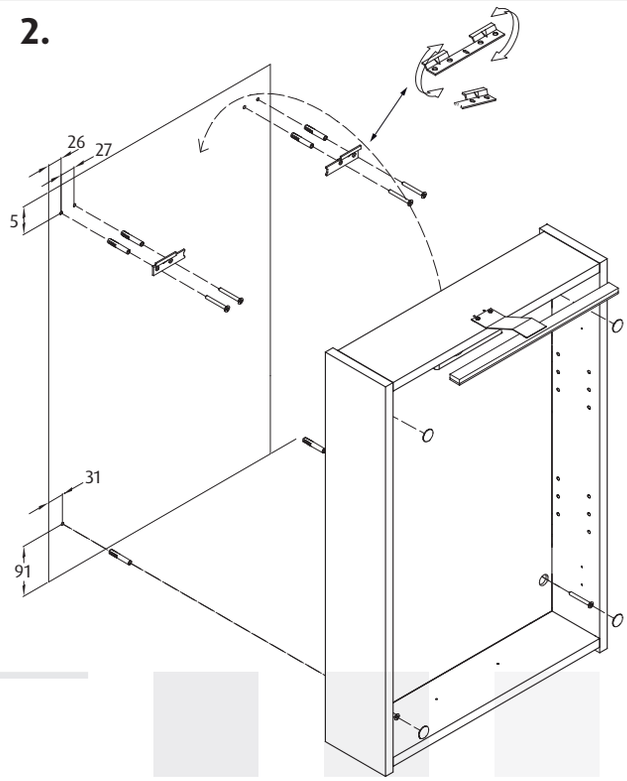

3.

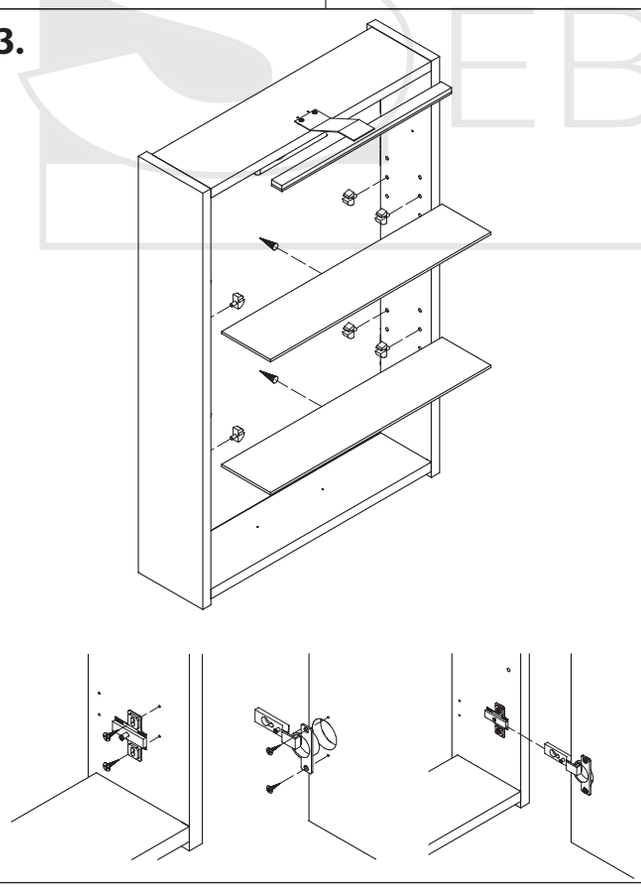

4.

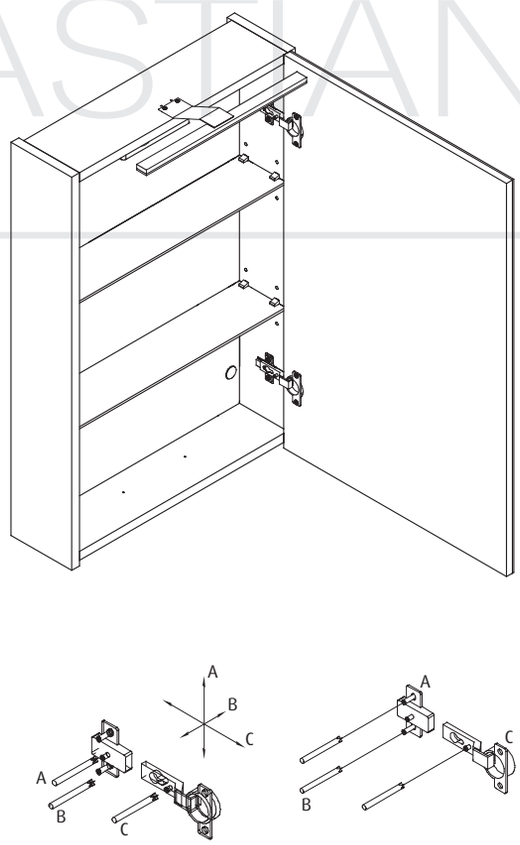

SEBASTIAN e.K.
Industriepark 1
94474 Vilshofen/Albersdorf

Telefon 08541 9682-0
Fax 08541 9682-29

www.sebastianek.de
info@sebastianek.de