# Eldor

## Klappt und funktioniert.

Ein neues Highlight am Duschkabinenhimmel: Eldor. Bei dieser praktischen Duschkabine haben Sie die Möglichkeit, die Türen komplett wegzuklappen.

Besonders bei kleineren Bädern oder im barrierefreien Bereich ist Eldor die erste Wahl. Ausgestattet mit flächenbündigen Scharnieren ist diese Duschkabine besonders leicht zu reinigen. Die fest installierten Seitenschienen ermöglichen auch bei sehr großen Flügeltüren bis zu einer Breite von 119 cm absolute Stabilität.

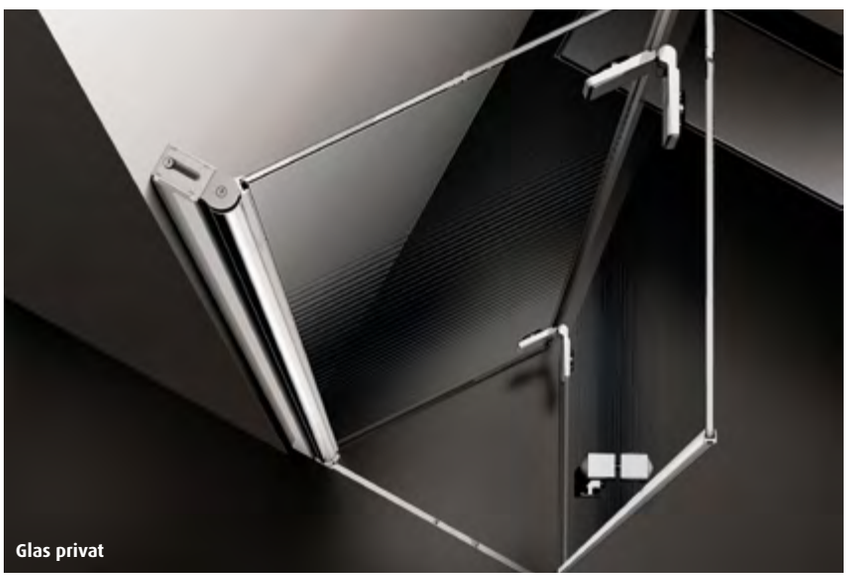

Glas privat

SEBASTIAN

**Profilfarbe**

**16** silber hochglänzend

**Glasart**

**T** Glas transparent

**PR** Glas privat

Aus drucktechnischen Gründen sind Farbabweichungen möglich.

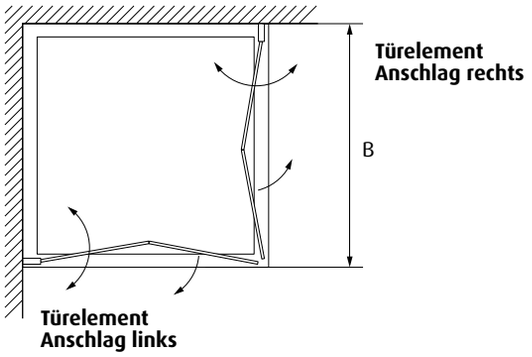


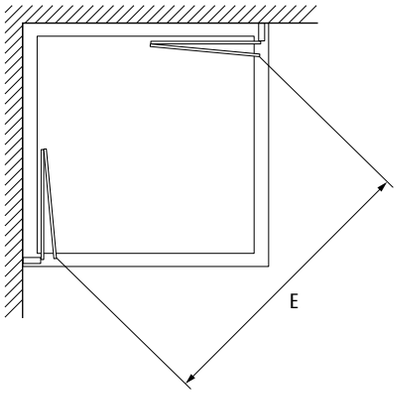


# Eldor

## Eck-Duschkabine mit zweiteiligen Falttüren

- Einscheibensicherheitsglas 6 mm
- Hebe-Senk-Mechanismus, flächenbündig
- Profil, aluminium
- Bänder, Griff und Sicherungsstrebe, Messing verchromt
- Antischimmel-Dichtung

5 JAHRE GEWÄHR-LEISTUNG · MONTAGE AUF DUSCHWANNE · BODENMONTAGE OPTIONAL · CLEAR SHIELD

## Türelement

| Höhe | Größe Verstellbereich | Einstiegsbreite | Artikel-Nr.* |
|---|---|---|---|
| H/mm | B/mm | E/mm | ein Element |
| 1950 | 675 – 695 | 600 | ELDO-1950-700 |
| 1950 | 700 – 720 | 620 | ELDO-1950-720 |
| 1950 | 725 – 745 | 650 | ELDO-1950-750 |
| 1950 | 775 – 795 | 700 | ELDO-1950-800 |
| 1950 | 825 – 845 | 750 | ELDO-1950-850 |
| 1950 | 875 – 895 | 800 | ELDO-1950-900 |
| 1950 | 925 – 945 | 850 | ELDO-1950-950 |
| 1950 | 975 – 995 | 900 | ELDO-1950-1000 |
| 1950 | 1025 – 1045 | 950 | ELDO-1950-1050 |
| 1950 | 1075 – 1095 | 1000 | ELDO-1950-1100 |
| 1950 | 1125 – 1145 | 1050 | ELDO-1950-1150 |
| 1950 | 1175 – 1195 | 1100 | ELDO-1950-1200 |

*Durch Anschlag rechts (R) oder links (L) sowie Profilfarbe und Glasart ergänzen.

Technische Änderungen vorbehalten

SEBASTIAN e.K.
Industriepark 1
94474 Vilshofen/Albersdorf

Telefon 08541 9682-0
Fax 08541 9682-29

www.sebastianek.de
info@sebastianek.de