Moroni

Spannender Genuss.

Ausgehend von der Anatomie des menschlichen Körpers ist die Liegefläche von Moroni gerundet.

Die weichen Innenkonturen der Badewanne bilden ein optisch reizvolles Spannungsfeld zu den geradlinigen Außenformen. Mit einer Länge von 190 Zentimetern und einer Breite von 90 Zentimetern verspricht diese hochwertige Wanne einen bemerkenswerten Badekomfort.

SEBASTIAN

02 weiß

Aus drucktechnischen Gründen sind Farbabweichungen möglich.

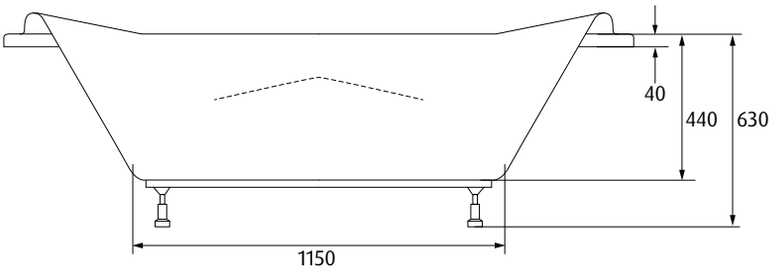

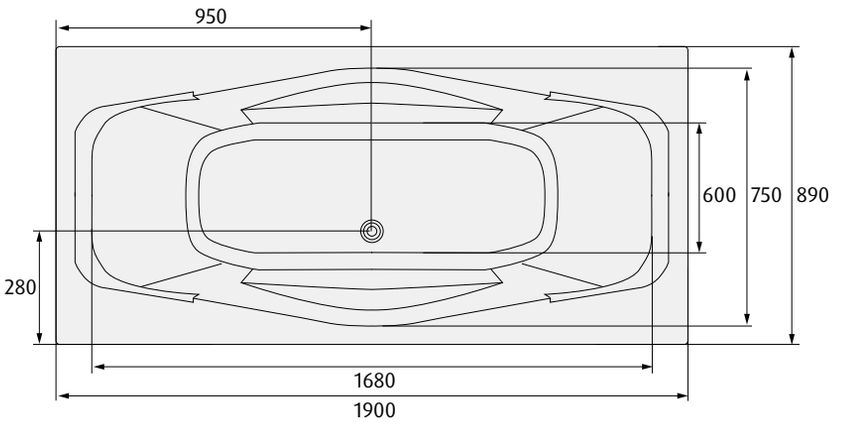

Moroni

Rechteck-Badewanne

- Acryl, voll durchgefärbt
- Außenmantel, schallgedämmt, glasfaserverstärkt
- rutschhemmend
- Versteifung im Bodenbereich, einlaminiert
- höhenverstellbare Standfüße oder optional mit Rahmengestell

5 JAHRE GEWÄHR-LEISTUNG

EN 198 HERGESTELLT U. GEPRÜFT

2 PERSONEN

Zubehör

Artikel	Artikel-Nr.
Ablaufgarnitur	BA-28

Rechteck-Badewanne mit Füßen

Länge L/mm	**Höhe** H/mm	**Breite** B/mm	**Nutzinhalt** Liter	**Artikel-Nr.**
1900	440	890	240	MORO-1900-440-890-F

Rechteck-Badewanne mit Gestell

Länge L/mm	**Höhe** H/mm	**Breite** B/mm	**Nutzinhalt** Liter	**Artikel-Nr.**
1900	440	890	240	MORO-1900-440-890-G

Technische Änderungen vorbehalten.

SEBASTIAN e.K.
Industriepark 1
94474 Vilshofen/Albersdorf

Telefon 08541 9682-0
Fax 08541 9682-29

www.sebastianek.de
info@sebastianek.de