Lomix

Größenauswahl.

Lomix ist eine Eck-Duschkabine, deren Vorteil bei den zwei Pendeltüren liegt. Diese lassen sich nach innen und außen öffnen und ermöglichen dadurch einen bequemen Einstieg. Zudem lässt sich dieser Einstieg barrierefrei gestalten.

Durch die große Auswahl an Abmessungen findet Lomix mit Sicherheit auch Platz in Ihrem Badezimmer. Falls Sie doch noch eine andere Größe suchen, ist die Produktion einer Sonderanfertigung auch kein Problem.

SEBASTIAN

Profilfarbe

- 02 weiß
- 16 silber hochglänzend

Glasart

- T Glas transparent

Aus drucktechnischen Gründen sind Farbabweichungen möglich.

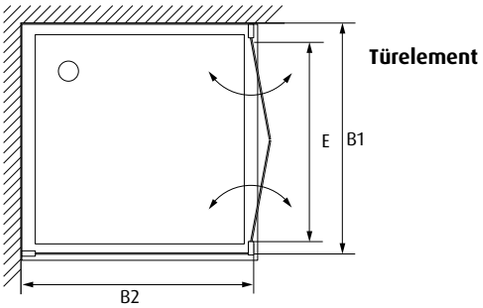

CLEAR SHIELD

5 JAHRE GEWÄHR-LEISTUNG

CE HERGESTELLT U. GEPRÜFT

MONTAGE AUF DUSCHWANNE

BODENMONTAGE OPTIONAL

SONDER MAß

Lomix

Eck-Duschkabine mit Pendeltüren

- Einscheibensicherheitsglas 6/8 mm
- Profil, aluminium
- Griffe, in Farbe des Profils
- Verschluss, magnetisch
- Antischimmel-Dichtung
- Sondermaß Höhen und Breiten möglich

Türelement

Höhe	Größe Verstellbereich	Einstiegsbreite	Artikel-Nr.*
H/mm	B1/mm	E/mm	ein Element
2000	675 – 695	405	LOMI-2000-700-T
2000	725 – 745	455	LOMI-2000-750-T
2000	775 – 795	505	LOMI-2000-800-T
2000	825 – 845	555	LOMI-2000-850-T
2000	875 – 895	605	LOMI-2000-900-T
2000	925 – 945	655	LOMI-2000-950-T
2000	975 – 995	705	LOMI-2000-1000-T

*Durch Profilfarbe ergänzen.

Seitenelement fest

Höhe	Größe Verstellbereich	Artikel-Nr.*
H/mm	B2/mm	ein Element
2000	675 – 695	ALUK-2000-700
2000	725 - 745	ALUK-2000-750
2000	775 - 795	ALUK-2000-800
2000	825 - 845	ALUK-2000-850
2000	875 - 895	ALUK-2000-900
2000	925 - 945	ALUK-2000-950
2000	975 - 995	ALUK-2000-1000
2000	1075 - 1095	ALUK-2000-1100
2000	1175 - 1195	ALUK-2000-1200

*Durch Anschlag rechts (R) oder links (L) sowie Profilfarbe und Glasart ergänzen.

Technische Änderungen vorbehalten

SEBASTIAN e.K.
Industriepark 1
94474 Vilshofen/Albersdorf

Telefon 08541 9682-0
Fax 08541 9682-29

www.sebastianek.de
info@sebastianek.de