O3M

Doppelt Elegant.

Trotz der hohen Heizleistung, die unser Modell O3M auszeichnet, vermittelt dieser Heizkörper eine leichte und schlichte Eleganz. Der moderne Mittelanschluss bietet viele Vorteile in Funktion und Technik.

So können Sie neben dem Anschluss an die Zentralheizung zusätzlich einen elektrischen Heizstab einbauen. Dies garantiert Ihnen auch an kälteren Tagen im Sommer oder in der Übergangszeit ein warmes Bad ohne das sie dafür die Zentralheizung einschalten müssen.

zweilagig, hohe Heizleistung, Mittelanschluss

SEBASTIAN

02 RAL 9016	06 RAL 9005	09 RAL 6010	70 RAL 7016	243 RAL 7047
03 RAL 1004	07 RAL 5002	10 RAL 5021	71 RAL 7001	W Wunschfarbe
05 RAL 3003	08 RAL 5022	57 RAL 1015	220 RAL 9001	

Bitte verwenden Sie immer original RAL-Farbkarten. Aus drucktechnischen Gründen sind Farbabweichungen möglich. Hier sind nicht alle möglichen Farben abgebildet. Fragen Sie uns nach Ihrer Wunschfarbe.

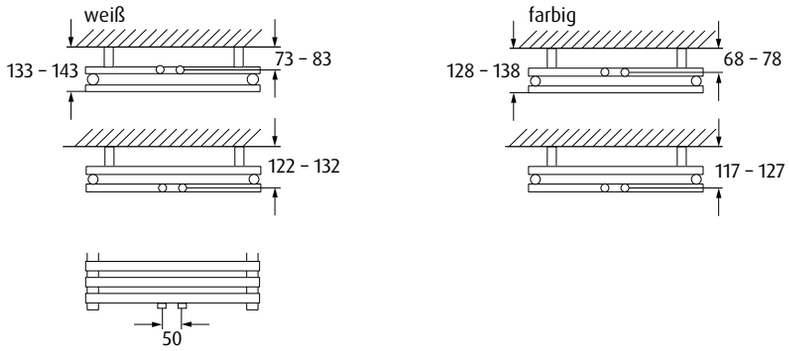

03M

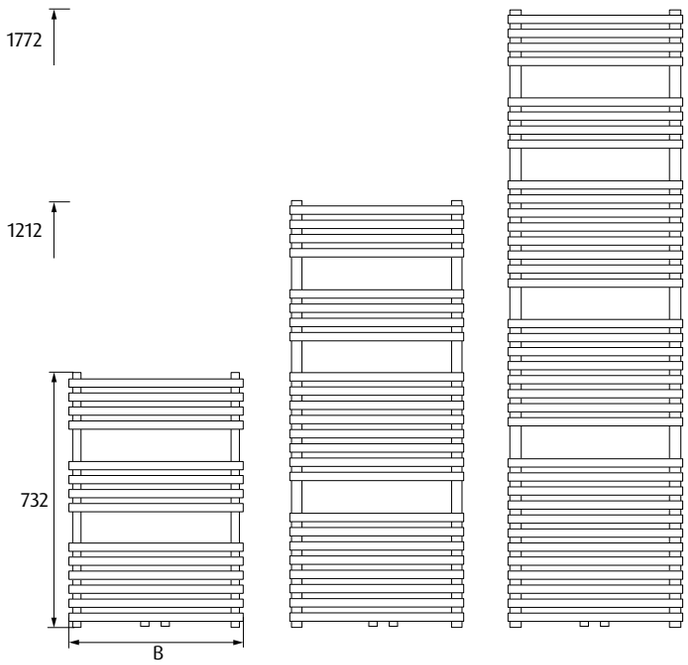

Zweilagiger Badheizkörper für Zentralheizungsanschluss

- Stahl
- waagerechte gerade Rundrohre ∅ 22/1,2 mm auf senkrechten Rundrohren ∅ 28/1,5 mm
- 6 Anschlüsse 1/2" gesamt
- Mittelanschluss 50 mm 1/2"
- unsichtbare Schweißnähte
- pulverbeschichtet
- max. Betriebsdruck: 10 bar
- max. Betriebstemperatur: 110 °C
- Befestigungssatz, Blind- und Entlüftungsstopfen

5 JAHRE GEWÄHR-LEISTUNG

EN 442 HERGESTELLT U. GEPRÜFT

Passendes Zubehör finden Sie auf unserer Homepage.

Badheizkörper

Höhe	Breite	Wärmeleistung in Watt bei 20 °C Raumtemperatur			Artikel-Nr.*
H/mm	B/mm	90°/70°	75°/65°	55°/45°	
732	500	708	504	311	03M-732-500
	600	728	591	330	03M-732-600
	750	1049	722	426	03M-732-750
1212	500	1095	814	472	03M-1212-500
	600	1176	955	533	03M-1212-600
	750	1620	1167	658	03M-1212-750
1772	500	1660	1217	713	03M-1772-500
	600	1759	1429	798	03M-1772-600
	750	2493	1747	1013	03M-1772-750

*Durch Farbcode ergänzen.

Technische Änderungen vorbehalten

SEBASTIAN e.K.
Industriepark 1
94474 Vilshofen/Albersdorf

Telefon 08541 9682-0
Fax 08541 9682-29

www.sebastianek.de
info@sebastianek.de