Halvard

Funktional modern.

Bei dieser Rechteck-Badewanne trifft futuristisches Design auf Funktionalität. Dank der nach Außen öffnenden Tür und einer rutschhemmenden Oberfläche erleichtert Halvard das Baden für jeden.

Die geschwungene Form der Tür bekräftigt das moderne Auftreten und dadurch ist Halvard ein Blickfang in jedem Badezimmer.

Tür, rutschhemmend

SEBASTIAN

02 weiß

Aus drucktechnischen Gründen sind Farbabweichungen möglich.

Anschlag links

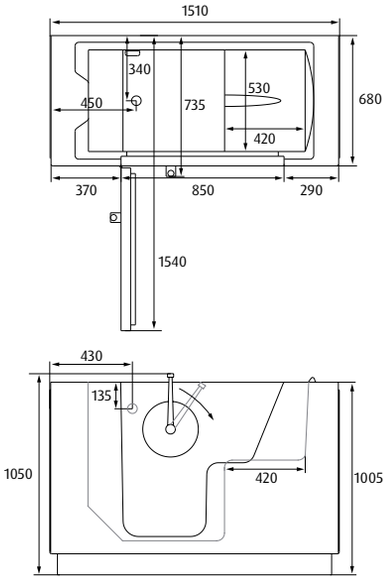

Anschlag rechts

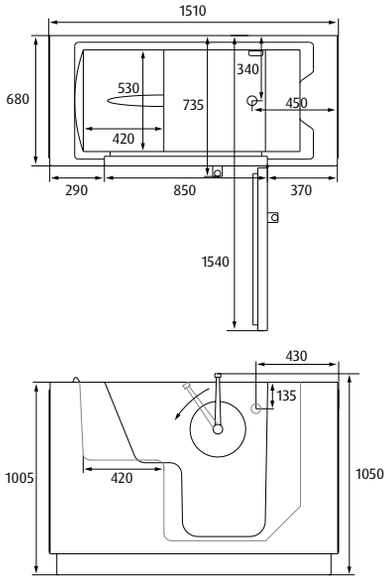

Halvard

Rechteck-Badewanne mit Tür

- Kunststoff
- glasfaserverstärkt
- Gelcoat versiegelt (Hartlack)
- rutschhemmend
- Edelstahlrahmen, selbsttragend
- höhenverstellbare Standfüße 0-25 mm
- Überlauf
- Ablaufset, inklusive Siphon
- Einlaufarmatur, inklusive Duschbrause
- Tür, nach Außen öffnend

2 JAHRE GEWÄHR-LEISTUNG

CE HERGESTELLT U. GEPRÜFT

Rechteck-Badewanne

Länge L/mm	**Höhe** H/mm	**Breite** B/mm	**Nutzinhalt** Liter	**Artikel-Nr.***
1510	1005	680	350	HALVAR-1510-1005-680

*Durch Farbcode und Ausführung rechts (R) oder links (L) ergänzen.

Technische Änderungen vorbehalten.

SEBASTIAN e.K.
Industriepark 1
94474 Vilshofen/Albersdorf

Telefon 08541 9682-0
Fax 08541 9682-29

www.sebastianek.de
info@sebastianek.de