# Lacrim

## Elegant.

Das Schwarz von Lacrim wirkt zukunftsweisend und zugleich elegant. Die geringe Einbautiefe eignet sich perfekt für Räume, in denen Platz gespart werden muss. Der dreitürige Lichtspiegelschrank bietet Ihnen zusätzlich zum Unterschrank ein großzügiges Platzangebot.

Mit Lacrim entscheiden Sie sich für ein pflegeleichtes, modernes Badmöbel mit feinster Keramik.

SEBASTIAN

eiche schwarz

Aus drucktechnischen Gründen sind Farbabweichungen möglich.

2 JAHRE GEWÄHR-LEISTUNG

SOFTCLOSE SYSTEM

# Lacrim

1.

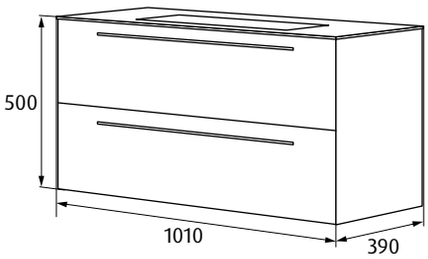


2.

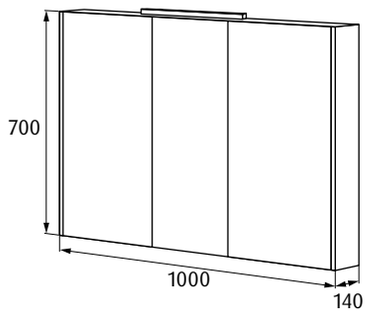


## 1. Waschtischelement

Keramikwaschtisch, Überlauf, weiß

Unterschrank
Front: MDF 18 mm, laminiert
Seitenelemente: MDP 16 mm, laminiert

2 Schubladen

Griffe, verchromt

Softclose System

## 2. Lichtspiegelschrank

Seitenelemete: MDP 16 mm, laminiert

LED

230 Volt/50 Hz/10 Watt

1 Steckdose, 1 Schalter

Schutzart: IP44

3 Türen

Glaseinlegeböden

## 3. Ablaufset

Kunststoff Siphon

## Badmöbel

| **Artikel** | **Größe** B x H x T mm | **Artikel-Nr.** |
|---|---|---|
| 1. Waschtischelement | 1010 x 500 x 390 | LAC-01 |
| 2. Lichtspiegelschrank | 1000 x 700 x 140 | SPI-201 |
| 3. Ablaufset | | ABS-18 |

Technische Änderungen vorbehalten.

SEBASTIAN e.K.
Industriepark 1
94474 Vilshofen/Albersdorf

Telefon 08541 9682-0
Fax 08541 9682-29

www.sebastianek.de
info@sebastianek.de