Montageanleitung zu Designheizkörper "Bardi"

- Wandbefestigung mit ausreichenden Schrauben und Dübeln an der Wand montieren
- Heizkörper in Wandbefestigung einhängen
- Montage des "Monoblock-Set`s mit Thermostatischem Ventil" auf der unteren Wandbefestigung
- Anschluss an den Heizkreislauf
- Den Heizkörper mit Druck auf die untere Wandbefestigung fixieren bis ein "klicken" zu hören ist (Kipp-, Fallschutzsystem)
- Entlüftungs- und Sicherheitsventil montieren

Sicherheitshinweise

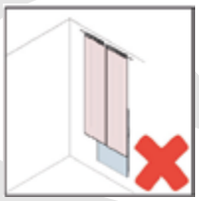
Verdecken Sie das Gerät nicht.

Platzieren Sie keine Gegenstände auf dem Gerät.

Installieren Sie den Heizkörper nicht auf Regalen oder Möbeln.

Installieren Sie den Heizkörper nicht zwischen Nischen.

Installieren Sie den Heizkörper nicht unter/über Steckdosen.

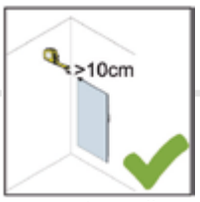

Lassen Sie rundherum 100mm frei.

SEBASTIAN e.K.
Industriepark 1
94474 Vilshofen/Albersdorf

Telefon 08541 9682-0
Fax 08541 9682-29

www.sebastianek.de
info@sebastianek.de

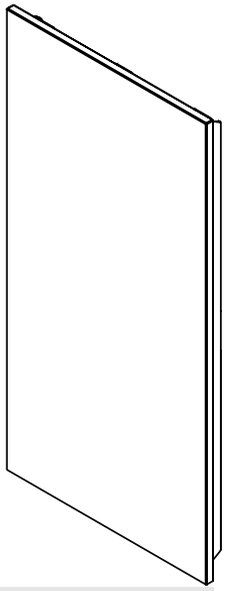

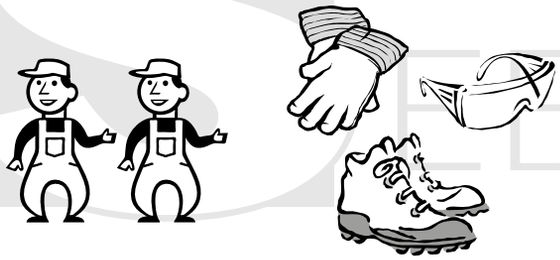

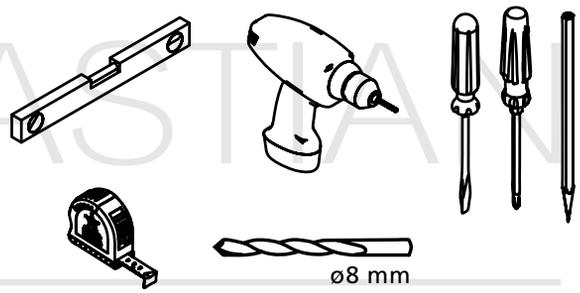

N°1 - F01

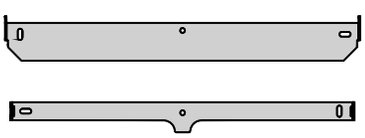

N°4 - F02

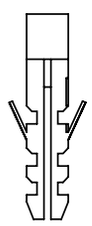

ø8x40 mm

N°4 - F03

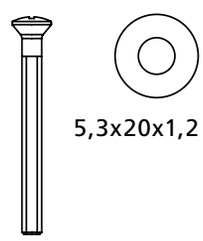

5,3x20x1,2 mm

5x50 mm TBIC

SEBASTIAN e.K.
Industriepark 1
94474 Vilshofen/Albersdorf

Telefon 08541 9682-0
Fax 08541 9682-29

www.sebastianek.de
info@sebastianek.de

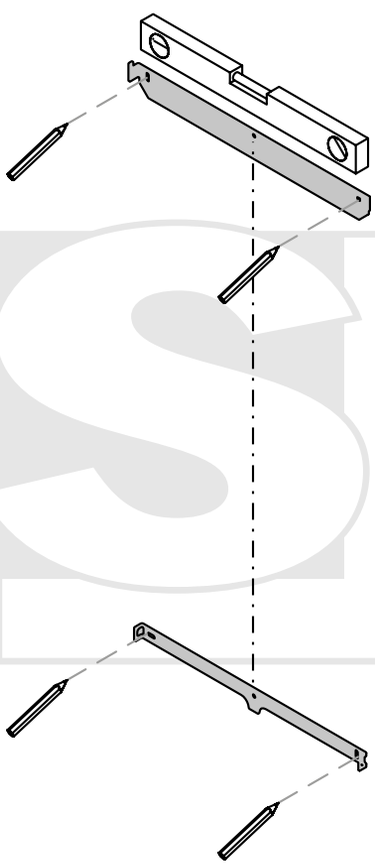

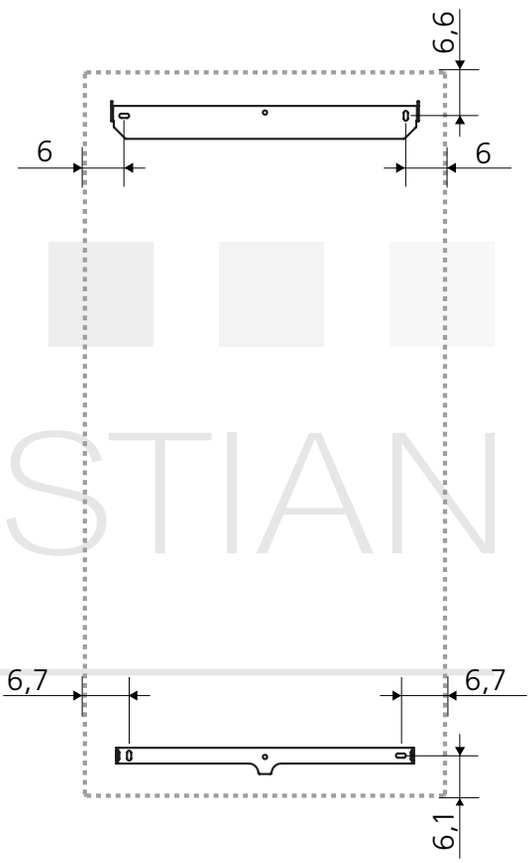

SEBASTIAN e.K.
Industriepark 1
94474 Vilshofen/Albersdorf

Telefon 08541 9682-0
Fax 08541 9682-29

www.sebastianek.de
info@sebastianek.de

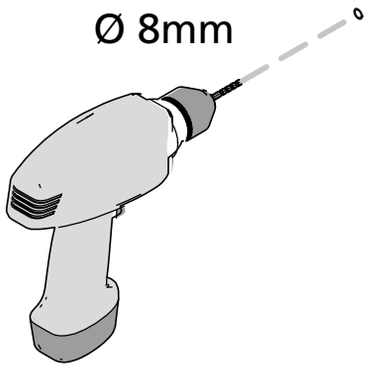

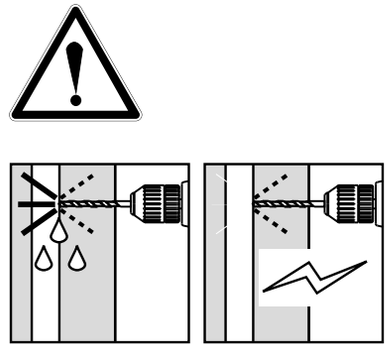

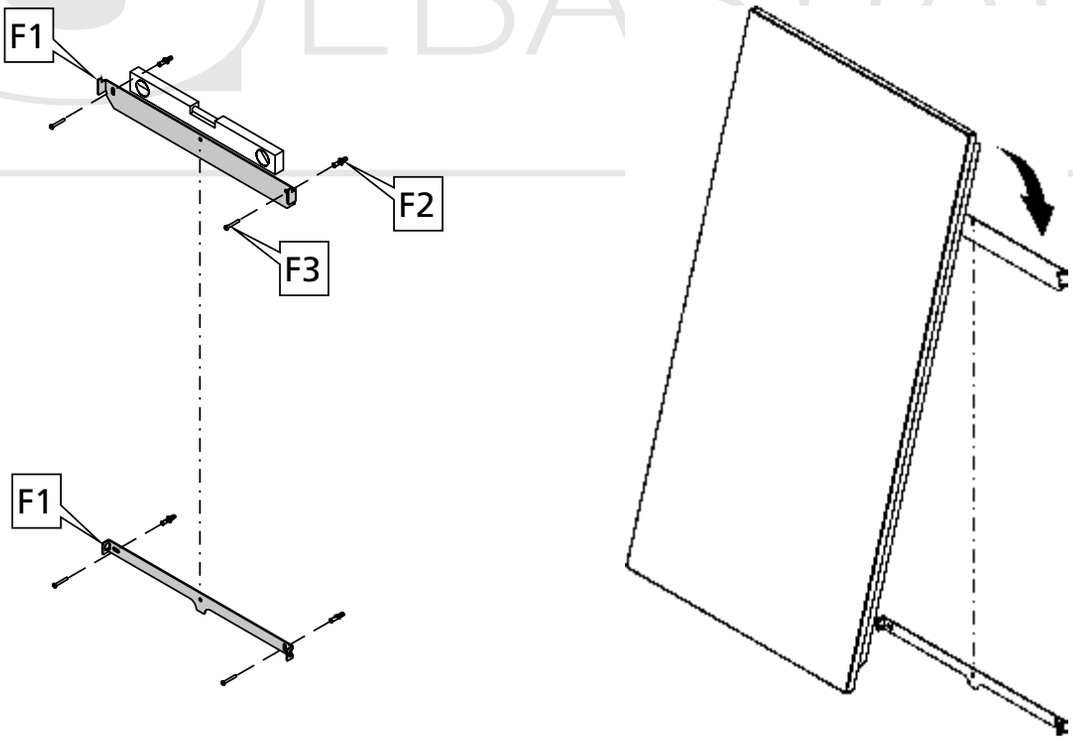

SEBASTIAN e.K.
Industriepark 1
94474 Vilshofen/Albersdorf

Telefon 08541 9682-0
Fax 08541 9682-29

www.sebastianek.de
info@sebastianek.de

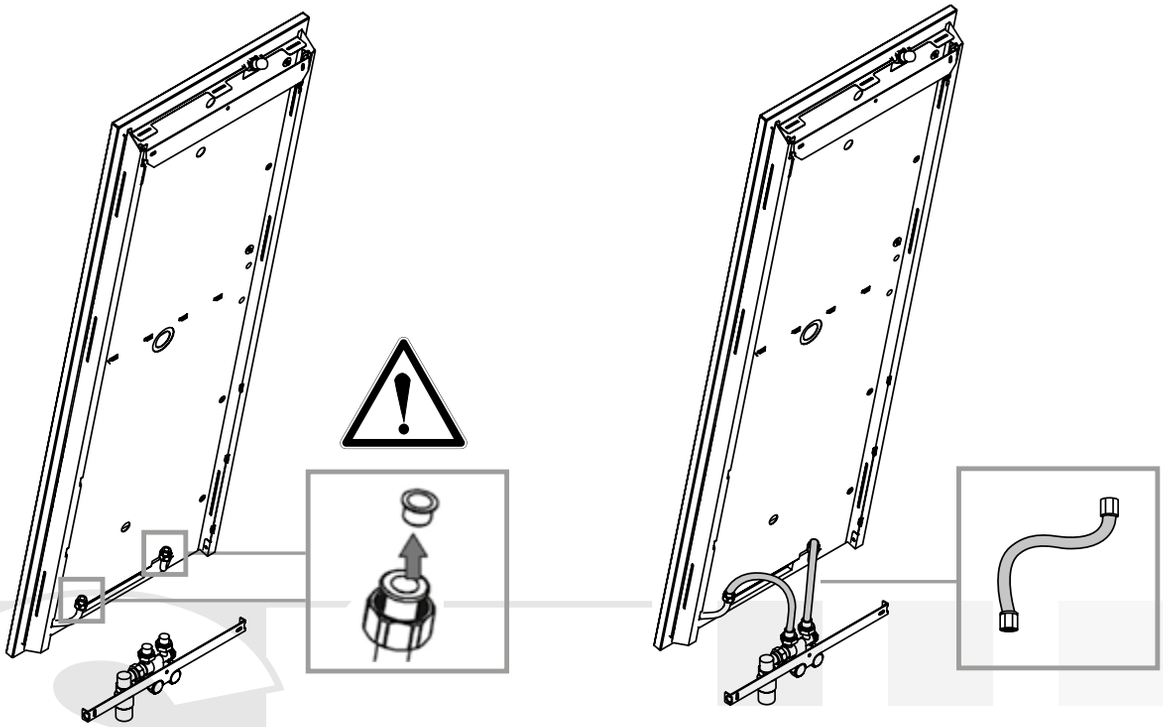

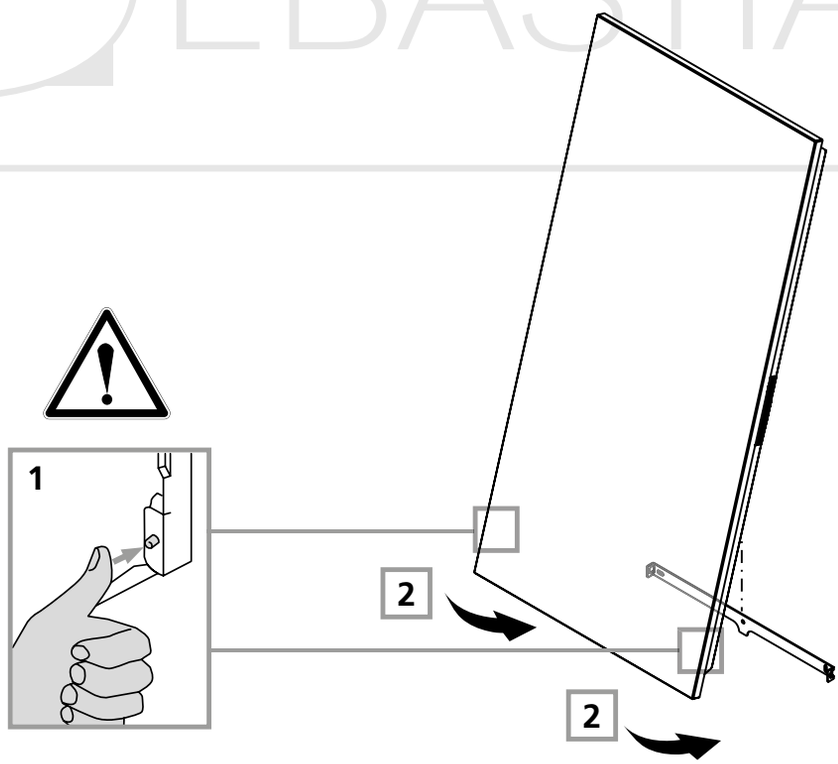

SEBASTIAN e.K.
Industriepark 1
94474 Vilshofen/Albersdorf

Telefon 08541 9682-0
Fax 08541 9682-29

www.sebastianek.de
info@sebastianek.de

Entlüftungs- und Sicherheitsventil

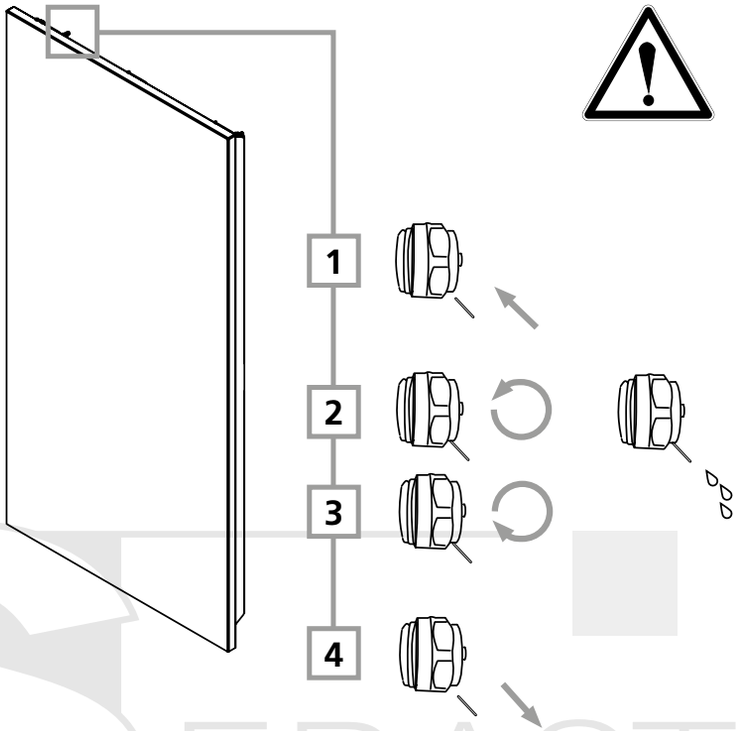

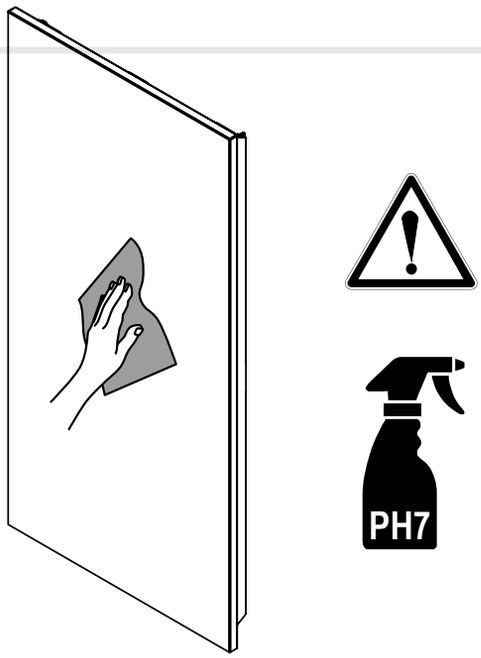

SEBASTIAN e.K.
Industriepark 1
94474 Vilshofen/Albersdorf

Telefon 08541 9682-0
Fax 08541 9682-29

www.sebastianek.de
info@sebastianek.de