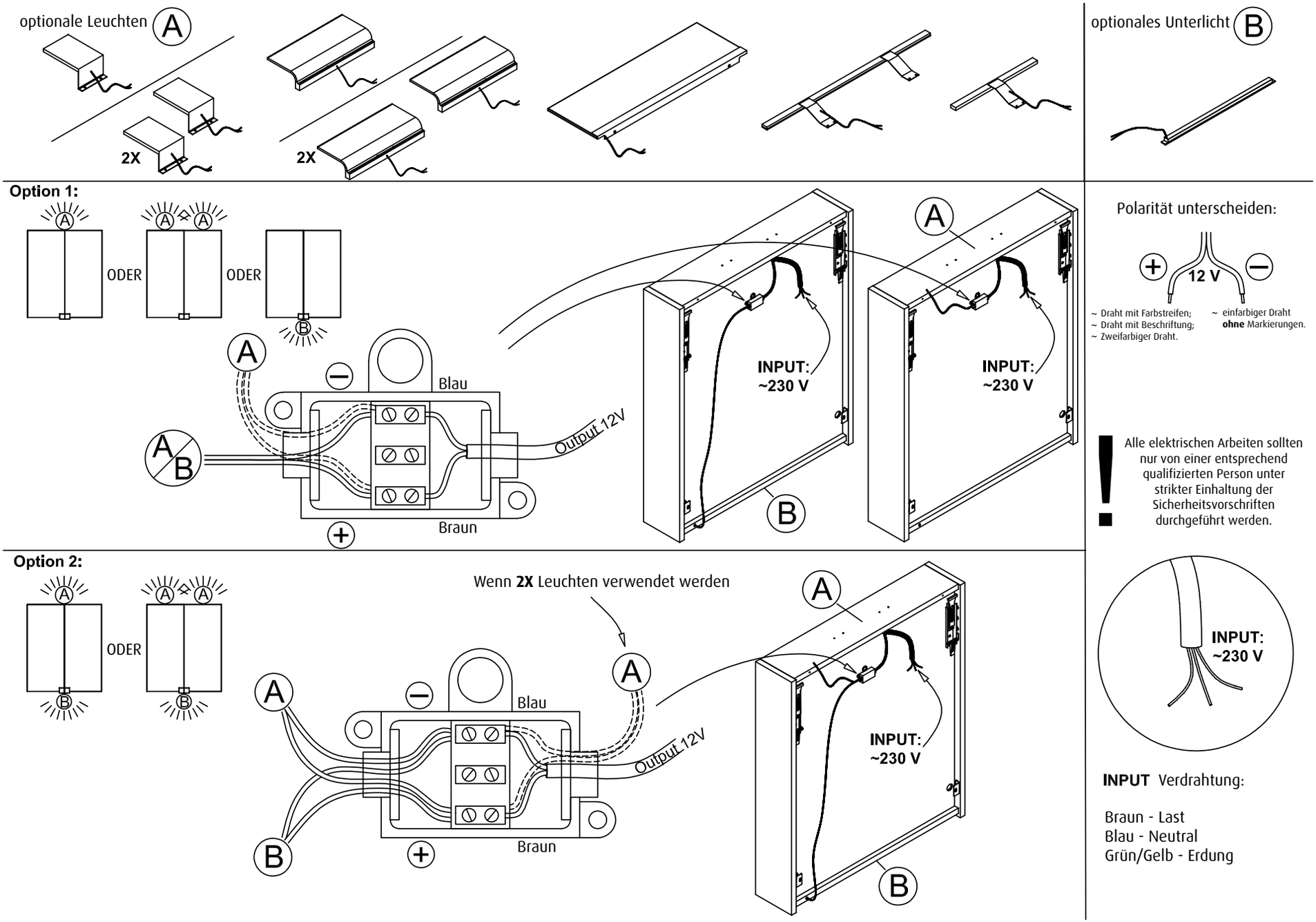Elektroanschlussskizze für Benicio